# Alberi

## Estremità albero configurabili

| Tipo | | M Materiale | H Durezza | S Trattamento superficie |
|---|---|---|---|---|
| Toll. D g6 | Toll. D h5 | | | |
| FSFJ | FSFU | EN 1.3505 Equiv. | Prof. effettiva tempra a induzione P.112 | - |
| FSSFJ | FSSFU | EN 1.4037 Equiv. | EN 1.3505 Equiv. 58HRC~ | |
| FPSFJ | - | EN 1.3505 Equiv. | | Cromatura dura Durezza placcatura: HV750 ~ Spessore placcatura: 5µ o sup. ~ |
| FPSSFJ | - | EN 1.4037 Equiv. | EN 1.4037 Equiv. 56HRC~ | |

Per le dimensioni (Y) è richiesto (Y)≤Dx50. (Y)≤1500

Tolleranza dimensione L, circolarità, rettilineità, perpendicolarità, concentricità e variazioni della durezza P.111

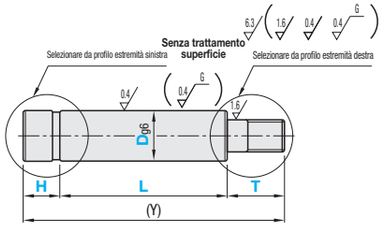


### Profilo estr. Sx

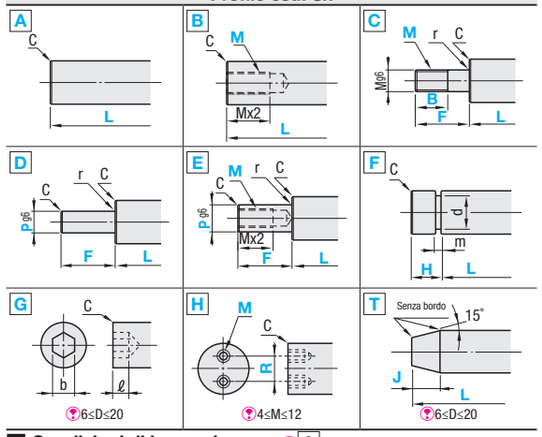


### Profilo estr. Dx

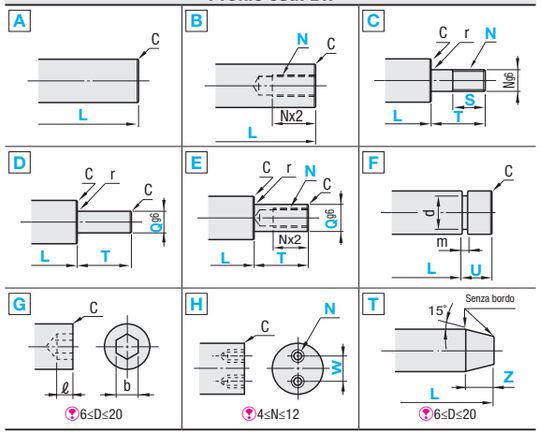


## Condizioni di lavorazione

A Nessuna condizione variante per il profilo

**B**

- Quando M3 ~ 8 M(N)≤D-3
- Quando M10 o 12 M(N)≤D-4
- Quando M16, 20 o 24 M(N)≤D-5
- Quando M30 M(N)≤D-6

L≥M(N)x4

**C**

| D | r |
|---|---|
| 6~30 | 0.3 o inf. |
| 31~50 | 0.5 o inf. |

Specificare le dimensioni M(N).

Per B, è richiesto S≥Passox3.

**D**

| D | r |
|---|---|
| 6~30 | 0.3 o inf. |
| 31~50 | 0.5 o inf. |

**E**

| D | r | |
|---|---|---|
| 6~30 | 0.3 o inf. | P(Q)≥M(N)+3 |
| 31~50 | 0.5 o inf. | |

- Quando M3 ~ 8 M(N)≤P(Q)-3
- Quando M10 o 12 M(N)≤P(Q)-4
- Quando M16, 20 o 24 M(N)≤P(Q)-5
- Quando M30 M(N)≤P(Q)-6

**F**

Dimensioni D 31 e 38 non specificabili.

**G**

| D | b | Prof. asag. incass. Ø |
|---|---|---|
| 6, 7 | 2.5 | 3.5 |
| 8, 9 | 3 | 4.5 |
| 10 | 4 | 6 |
| 12~15 | 5 | 7.5 |
| 16~19 | 6 | 9 |
| 20 | 8 | 12 |

**H**

D≥16

D≥M+4+R

D≥N+4+W

R≥M+3

W≥N+3

Profondità maschiatura

Mx2

Nx2

**T**

D-J(Z)tan15°x2≥2

(Diametro punta Ø2 o superiore)

- Per L è richiesto L-J(Z)≥20.
- Quando entrambe le estremità hanno profilo T, è richiesto L-(J+Z)≥20.

Per variante su un solo lato, selezionare il profilo A per il lato opposto.

G e H non saranno simmetriche se applicate sui due lati dell'albero.

Quando si seleziona D=P o D=N per il profilo albero C, specificare B(S) come F=B(T=S). Tuttavia, nella produzione hanno priorità le dimensioni L, F e T e la dimensione B(S) sarà F(T)-(Passo x2).

| Codice componente | | | Selezione | Incrementi di 0.5mm | | Incrementi di 1mm | | | | | Selezione | C |
|---|---|---|---|---|---|---|---|---|---|---|---|---|
| Tipo | Profilo estremità Sx | Profilo estremità Dx | D | L | F, T | B, S | H, U | P, Q | R, W | J, Z | M, N (Fil. grossa) | |
| (Toll. D g6) FSFJ FSSFJ FPSFJ FPSSFJ (Toll. D h5) FSFU FSSFU | A B C D E F G H T | A B C D E F G H T | 6 17 31 7 18 32 8 19 35 9 20 38 10 22 40 12 24 45 13 25 50 14 26 15 28 16 30 | 20.0~1500.0 (L≤Dx50) | 2≤F≤Px5 2≤F≤Mx5 2≤T≤Qx5 2≤T≤Nx5 | 2≤B≤Mx3 2≤S≤Nx3 B≤F-2 S≤T-2 (Quando M, N≤6) B≤F-3 S≤T-3 (Quando M, N≤8, 10) B≤F-5 S≤T-5 (Quando M, N≥12) | 2≤H, U (Quando D=6) 3≤H, U (Quando 6<D≤10) 4≤H, U (Quando 10<D≤20) 5≤H, U (Quando 20<D) H, U< L/2 | D/3≤P, Q<D | D≥M+4+R D≥N+4+W R≥M+3 W≥N+3 | D / J,Z: 6, 7 — 5~7; 8, 9 — 5~10; 10 — 5~14; 12 — 5~18; 13, 14 — 5~20; 15 — 10~24; 16, 17 — 10~25; 18, 19 — 10~28; 20 — 10~32 | 3 4 5 6 8 10 12 16 20 24 30 | 0.2 o inf. quando D-Q (P, M, N)≤4, 0.5 o inf. quando D<20, 1.0 o inf. quando D≥20 |

**Ordering Example**

Codice componente: Tipo | Estr. Sx | Estr. Dx - D - L - F - M - B - T - N - S - H - U - P - Q - R - W - J - Z

FSFJ A C - D12 - L100 - T30 - N6 - S12

**Alterations**

Per i dettagli, vedere la panoramica delle varianti a P.113.

Applicabile solo a LKC, SC, WSC, PMC, PMS, QMC e QMS.

| Tipo | D | Prezzo unitario materiale Estr. Sx: Profilo A Estr. Dx: Profilo A | | | | | | | | | | | | Prezzo unitario variante estremità albero | | | | | | | |
|---|---|---|---|---|---|---|---|---|---|---|---|---|---|---|---|---|---|---|---|---|---|
| | | Min L ~ 50 | 50.5~100 | 100.5~150 | 150.5~200 | 200.5~300 | 300.5~400 | 400.5~500 | 500.5~600 | 600.5~800 | 800.5~1000 | 1000.5~1200 | 1200.5~1500 | B | C | D | E | F | G | H | T |
| FSFJ FSFU | 6 | | | | | | - | - | - | - | - | - | - | | | | | | | - | |
| | 7 | | | | | | | - | - | - | - | - | - | | | | | | | - | |
| | 8 | | | | | | | - | - | - | - | - | - | | | | | | | - | |
| | 9 | | | | | | | | - | - | - | - | - | | | | | | | - | |
| | 10 | | | | | | | | - | - | - | - | - | | | | | | | - | |
| | 12 | | | | | | | | | - | - | - | - | | | | | | | - | |
| | 13 | | | | | | | | | | - | - | - | | | | | | | - | |
| | 14, 15 | | | | | | | | | | - | - | - | | | | | | | - | |
| | 16 | | | | | | | | | | - | - | - | | | | | | | | |
| | 17, 18, 19 | | | | | | | | | | | - | - | | | | | | | | |
| | 20 | | | | | | | | | | | - | - | | | | | | | | |
| | 22, 24 | | | | | | | | | | | | - | | | | | | - | | - |
| | 25 | | | | | | | | | | | | | | | | | | - | | - |
| | 26, 28 | | | | | | | | | | | | | | | | | | - | | - |
| | 30 | | | | | | | | | | | | | | | | | | - | | - |
| | 31, 32 | | | | | | | | | | | | | | | | | | - | | - |
| | 35 | | | | | | | | | | | | | | | | | | - | | - |
| | 38 | | | | | | | | | | | | | | | | | | - | | - |
| | 40 | | | | | | | | | | | | | | | | | | - | | - |
| | 45 | | | | | | | | | | | | | | | | | | - | | - |
| | 50 | - | | | | | | | | | | | | | | | | | - | | - |
| FSSFJ FSSFU | 6 | | | | | | - | - | - | - | - | - | - | | | | | | | - | |
| | 7 | | | | | | | - | - | - | - | - | - | | | | | | | - | |
| | 8 | | | | | | | - | - | - | - | - | - | | | | | | | - | |
| | 9 | | | | | | | | - | - | - | - | - | | | | | | | - | |
| | 10 | | | | | | | | - | - | - | - | - | | | | | | | - | |
| | 12 | | | | | | | | | - | - | - | - | | | | | | | - | |
| | 13 | | | | | | | | | | - | - | - | | | | | | | - | |
| | 14, 15 | | | | | | | | | | - | - | - | | | | | | | - | |
| | 16 | | | | | | | | | | - | - | - | | | | | | | | |
| | 17, 18, 19 | | | | | | | | | | | - | - | | | | | | | | |
| | 20 | | | | | | | | | | | - | - | | | | | | | | |
| | 22, 24 | | | | | | | | | | | | - | | | | | | - | | - |
| | 25 | | | | | | | | | | | | | | | | | | - | | - |
| | 26, 28 | | | | | | | | | | | | | | | | | | - | | - |
| | 30 | | | | | | | | | | | | | | | | | | - | | - |
| | 31, 32 | | | | | | | | | | | | | | | | | | - | | - |
| | 35 | | | | | | | | | | | | | | | | | | - | | - |
| | 38 | | | | | | | | | | | | | | | | | | - | | - |
| | 40 | | | | | | | | | | | | | | | | | | - | | - |
| | 45 | | | | | | | | | | | | | | | | | | - | | - |
| | 50 | - | | | | | | | | | | | | | | | | | - | | - |
| FPSFJ | 6 | | | | | | - | - | - | - | - | - | - | | | | | | | - | |
| | 7 | | | | | | | - | - | - | - | - | - | | | | | | | - | |
| | 8 | | | | | | | - | - | - | - | - | - | | | | | | | - | |
| | 9 | | | | | | | | - | - | - | - | - | | | | | | | - | |
| | 10 | | | | | | | | - | - | - | - | - | | | | | | | - | |
| | 12 | | | | | | | | | - | - | - | - | | | | | | | - | |
| | 13 | | | | | | | | | | - | - | - | | | | | | | - | |
| | 14, 15 | | | | | | | | | | - | - | - | | | | | | | - | |
| | 16 | | | | | | | | | | - | - | - | | | | | | | | |
| | 17, 18, 19 | | | | | | | | | | | - | - | | | | | | | | |
| | 20 | | | | | | | | | | | - | - | | | | | | | | |
| | 22, 24 | | | | | | | | | | | | - | | | | | | - | | - |
| | 25 | | | | | | | | | | | | | | | | | | - | | - |
| | 26, 28 | | | | | | | | | | | | | | | | | | - | | - |
| | 30 | | | | | | | | | | | | | | | | | | - | | - |
| | 31, 32 | | | | | | | | | | | | | | | | | | - | | - |
| | 35 | | | | | | | | | | | | | | | | | | - | | - |
| | 38 | | | | | | | | | | | | | | | | | | - | | - |
| | 40 | | | | | | | | | | | | | | | | | | - | | - |
| | 45 | | | | | | | | | | | | | | | | | | - | | - |
| | 50 | - | | | | | | | | | | | | | | | | | - | | - |
| FPSSFJ | 6 | | | | | | - | - | - | - | - | - | - | | | | | | | - | |
| | 7 | | | | | | | - | - | - | - | - | - | | | | | | | - | |
| | 8 | | | | | | | - | - | - | - | - | - | | | | | | | - | |
| | 9 | | | | | | | | - | - | - | - | - | | | | | | | - | |
| | 10 | | | | | | | | - | - | - | - | - | | | | | | | - | |
| | 12 | | | | | | | | | - | - | - | - | | | | | | | - | |
| | 13 | | | | | | | | | | - | - | - | | | | | | | - | |
| | 14, 15 | | | | | | | | | | - | - | - | | | | | | | - | |
| | 16 | | | | | | | | | | - | - | - | | | | | | | | |
| | 17, 18, 19 | | | | | | | | | | | - | - | | | | | | | | |
| | 20 | | | | | | | | | | | - | - | | | | | | | | |
| | 22, 24 | | | | | | | | | | | | - | | | | | | - | | - |
| | 25 | | | | | | | | | | | | | | | | | | - | | - |
| | 26, 28 | | | | | | | | | | | | | | | | | | - | | - |
| | 30 | | | | | | | | | | | | | | | | | | - | | - |
| | 31, 32 | | | | | | | | | | | | | | | | | | - | | - |
| | 35 | | | | | | | | | | | | | | | | | | - | | - |
| | 38 | | | | | | | | | | | | | | | | | | - | | - |
| | 40 | | | | | | | | | | | | | | | | | | - | | - |
| | 45 | | | | | | | | | | | | | | | | | | - | | - |
| | 50 | - | | | | | | | | | | | | | | | | | - | | - |