Attuatori ad asse singolo LX30 Standard/Coperti

Disponibili anche pratici kit sensore. P.428

Progetto/Modello brevettato

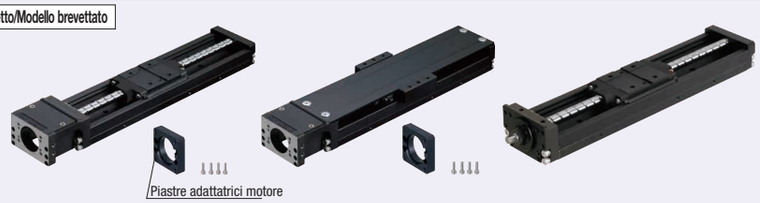

<Standard, carrello lungo> <Coperti, carrelli lunghi> <Standard, senza staffa motore>

Specifiche	
LX30	
Standard/Coperti	
Diam. albero vite (mm)	10
Passo (mm)	5, 10
Precisione	Grado elevato/Grado di precisione

A Accessori

① Piastre adattatrici motore
M EN AW-5052 Equiv. S Anodizzato nero
② Vite piastra adattatrice 4 pz. M EN 1.4567 Equiv.
Il tipo senza staffa motore non prevede accessori.

RoHS10 Per la tabella materiali, vedere **P.411**.

Codice componente	Grasso standard		Grasso a bassa prod. di particolato		Con unità di lubrificazione MX (grasso standard)	
	Grado elevato	Grado di precisione	Grado elevato	Grado di precisione	Grado elevato	Grado di precisione
Passo 5	LX3005(C)	LX3005(C)P	LX3005(C)G	LX3005(C)PG	LX3005(C)-MX	LX3005(C)P-MX
Passo 10	LX3010(C)	LX3010(C)P	LX3010(C)G	LX3010(C)PG	LX3010(C)-MX	LX3010(C)P-MX

(C) è per il tipo coperto.
Informazioni sul grasso a bassa produzione di particolato **P.414**
Informazioni sull'unità di lubrificazione MX **P.408**

Standard, carrello corto

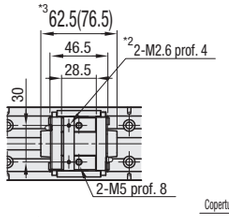

Standard, carrello lungo

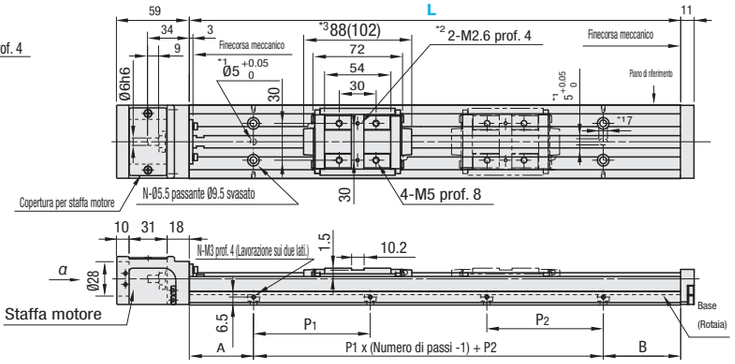

Coperti, carrelli corti

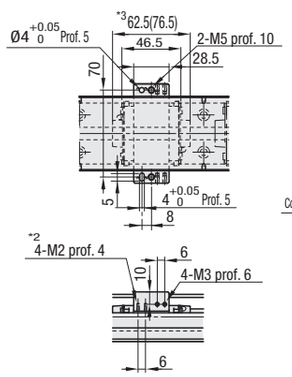

Coperti, carrelli lunghi

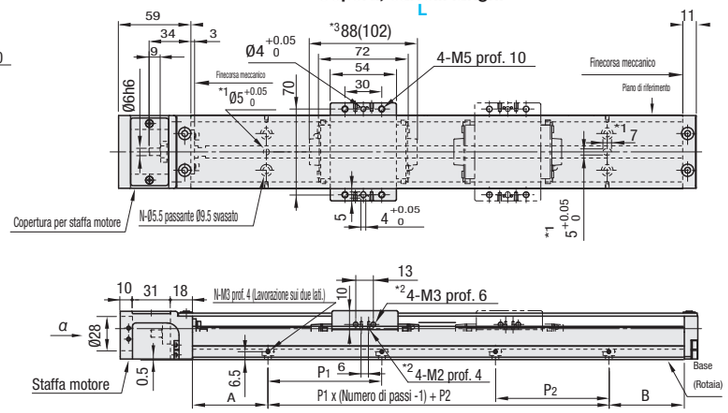

*1: Fori di riferimento per posizionamento base
*2: Fori maschiati per montaggio puntatore sensore
*3: Valore tra ( ) per il tipo con unità di lubrificazione MX.

Standard Tipo

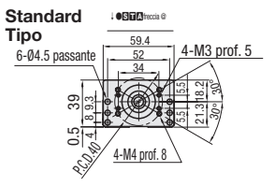

β-β Vista in sezione

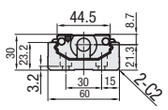

Coperti

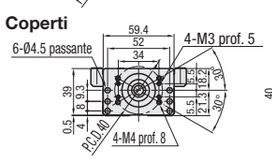

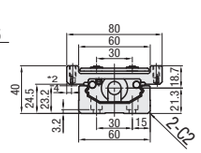

La corsa effettiva lascia un margine di 2.5mm su ciascuna estremità rispetto ai limiti meccanici, per un totale di 5mm.
Per il tipo a carrello doppio, i carrelli con la linea a doppio tratteggio non sono collegati alla vite a ricircolo di sfere.
Per il tipo a carrello doppio, i valori effettivi delle corse si riferiscono al momento in cui i due carrelli sono in contatto.
Il valore della specifica di precisione è il valore ottenuto dopo il fissaggio delle rotaie (non il valore misurato prima di imbullonare le rotaie).
Per i valori, vedere . **P.413**

Senza staffa motore

* Per i dettagli sulle parti di montaggio, vedere **P.427**.

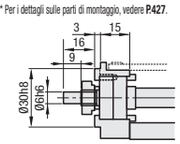

Codice componente: Grado elevato	Codice componente: * Grado di precisione	Q.tà carrelli	Piastre adattatrici motore	Lungh. base (L)	Dimensioni fori di montaggio: A	P1	P2	B	Numero di passi	Numero di fori (N)
(Grasso standard) LX3005(C) LX3010(C)	(Grasso standard) LX3005(C)P LX3010(C)P	Carrelli lunghi (1 pz.) B1 (2 pz.) B2 Per B2, L≥300	(Servomotore) A3038 A3040 E3040	125	12.5	-	100	12.5	1	4
				150	25			25		
				200	50	100		50		
(Grasso a bassa prod. particolato) LX3005(C)G LX3010(C)G	(Grasso a bassa prod. particolato) LX3005(C)PG LX3010(C)PG	Carrelli corti (1 pz.) S1 (2 pz.) S2 *Tipi con unità di lubrificazione MX disponibili solo con B1/S1.	(Motore a passo) T3042 T3056.4 T3060	250			50		2	6
				300			100			
				350			50		3	8
				400			100			
(Unità lubrif. MX/Grasso standard) LX3005(C)-MX LX3010(C)-MX	(Unità lubrif. MX/Grasso standard) LX3005(C)P-MX LX3010(C)P-MX		*(Senza piastra adattatrice) N	450			50		4	10
				500			100			
			(Senza staffa motore) F	550			50		5	12
				600			100			

* Certificato di precisione incluso nei prodotti con grado di precisione. * (C) è per il tipo coperto.
* Piastra adattatrice motore e viti di montaggio non incluse nel tipo senza piastra adattatrice.

Tabella servomotori applicabili

Codice componente	Misura flangia	Produttore	Wattaggio
A3038	□38	Panasonic	50W/100W
E3040	□40	SIEMENS	
A3040		Yasukawa Electric Corporation	
		Mitsubishi Electric Corporation	
		Keyence Corporation	
		Omron Corporation	
		Sanyo Denki Co., Ltd.	30W/50W/100W

Quando si usano motori Siemens, la lunghezza di inserimento dell'albero nel giunto è di 1.15mm inferiore su ciascuna estremità.
Per i dettagli dei tipi di motore supportati e uno schema dettagliato delle piastre adattatrici motore, vedere **P.427**.

Tabella motori a passo applicabili

Codice componente	Misura flangia	Produttore	Tipo
T3042	□42	Oriental Motor	2 fasi/5 fasi/α-Step
T3060	□60		
T3056.4	□56.4		2 fasi
		Standard NEMA	-

Gli standard NEMA sono una serie di standard stabiliti dalla National Electrical Manufacturers Association degli Stati Uniti.
Per i dettagli dei tipi di motore supportati e uno schema dettagliato delle piastre adattatrici motore, vedere . **P.427**

Corsa effettiva, massa totale

Lungh. base (L)	* Corsa effettiva: Senza MX B1	B2	S1	S2	Con MX B1	S1	Massa totale (kg): Standard B1	B2	S1	S2	Coperti B1	B2	S1	S2
125	29	-	54.5	-	-	-	1.30	-	1.18	-	1.75	-	1.50	-
150	54	-	79.5	17	-	65.5	1.47	-	1.35	1.53	1.92	-	1.67	1.98
200	104	-	129.5	67	90	115.5	1.81	-	1.68	1.86	2.25	-	2	2.32
250	154	-	179.5	117	140	165.5	2.14	-	2.02	2.2	2.59	-	2.34	2.66
300	204	116	229.5	167	190	215.5	2.48	2.79	2.35	2.53	2.92	3.49	2.67	2.99
350	254	166	279.5	217	240	265.5	2.81	3.12	2.69	2.87	3.26	3.83	3.01	3.33
400	304	216	329.5	267	290	315.5	3.15	3.46	3.02	3.21	3.6	4.16	3.35	3.66
450	354	266	379.5	317	340	365.5	3.49	3.79	3.36	3.54	3.93	4.5	3.68	4
500	404	316	429.5	367	390	415.5	3.82	4.13	3.7	3.88	4.27	4.83	4.02	4.33
550	454	366	479.5	417	440	465.5	4.16	4.47	4.03	4.21	4.6	5.17	4.35	4.67
600	504	416	529.5	467	490	515.5	4.49	4.8	4.37	4.55	4.94	5.51	4.69	5.01

* La corsa effettiva è indicata in dimensioni con un margine di 2.5mm da ciascuna estremità. Aggiungere 0.011kg per i tipi con unità MX.

Standard di precisione

Standard di precisione	L≤400 Grado elevato	L≤400 Grado di precisione	L≥450 Grado elevato	L≥450 Grado di precisione
Posizionamento (mm)	0.06	0.02	0.1	0.025
Lasco (mm)	0.02	0.003	0.02	0.003
Ripetibilità di posizionamento (mm)	±0.005	±0.003	±0.005	±0.003
Parallelismo di corsa (mm)	0.025	0.01	0.035	0.015
Coppia di spunto (N · cm)	4			

Per la velocità massima, vedere **P.413**.
Per il momento di inerzia, vedere **P.412**.

Ordering Example

Codice componente	-	Q.tà carrelli	-	Piastre adattatrici motore	-	Lungh. base (L)
LX3010C	-	B1	-	A3040	-	600
LX3010-MX	-	B1	-	A3040	-	600

Con unità di lubrificazione MX

Brevettato
Cuscinetto a gola profonda incorporato
Cuscinetti incorporati

Garantiscono un funzionamento senza manutenzione a lungo termine.
Per i dettagli, vedere **P.408**.

Prezzo unitario per grado di precisione/grasso a bassa prod. di particolato/con unità di lubrificazione MX

Specifiche	Prezzo unitario
Grado di precisione	
Grasso a bassa prod. di particolato	
Con unità di lubrificazione MX	

Prezzo indicato + Prezzo unitario = Prezzo prodotto
Possibilità di sconto volumi elevati.

Prezzo unitario grado elevato

Codice componente	L=125 (Solo passo 5)	L=150	L=200	L=250	L=300	L=350	L=400	L=450	L=500	L=550	L=600	Piastre adattatrici motore	Q.tà carrelli	Diam. albero vite	Passo
LX30□□-B1/S1-□												Servomotore/A passo senza p. adatt. A passo Senza piastra adattatrice	1	10	5
LX30□□-B2/S2-□	-												2		
LX30□□-B1/S1-F												Senza staffa	1		10
LX30□□-B2/S2-F	-												2		
LX30□□C-B1/S1-□												Servomotore/A passo senza p. adatt. A passo Senza piastra adattatrice	1	10	5
LX30□□C-B2/S2-□	-												2		
LX30□□C-B1/S1-F												Senza staffa	1		10
LX30□□C-B2/S2-F	-												2		

È possibile specificare un kit sensore per la Serie LX30□□(C) come variante. Per lo schema dettagliato delle varianti, vedere **P.428**.