# Viti a ricircolo di sfere di precisione - Chiocciola standard - Diam. albero 15, passo 5, 10, 20

**Grado di precisione C3, C5, C7**

Confronto con prodotti simili | **Considerare l'uso di questo prodotto se l'ambiente presenta carico elevato e alta frequenza di azionamento.**

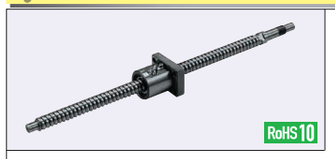


| Tipo di chiocciola | Tipo | Grado di precisione | Diam. albero | Passo | Albero vite | | Chiocciola | |
|---|---|---|---|---|---|---|---|---|
| | | | | | M Materiale | H Durezza | M Materiale | H Durezza |
| Chiocciola standard | BSX | C3 | 15 | 5 | AISI4150 | Tempra a induzione 58~62HRC | EN 1.7264 Equiv. | Cementazione 58~62HRC |
| | BSS | C5 | | 5, 10, 20 | | | | |
| | BSSE | C7 | | | | | | |

**BSX, BSS, BSSE1505**

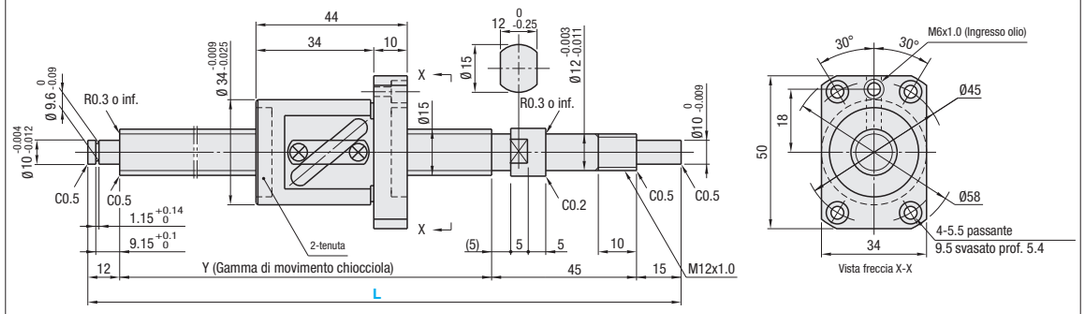


**BSS, BSSE1510**

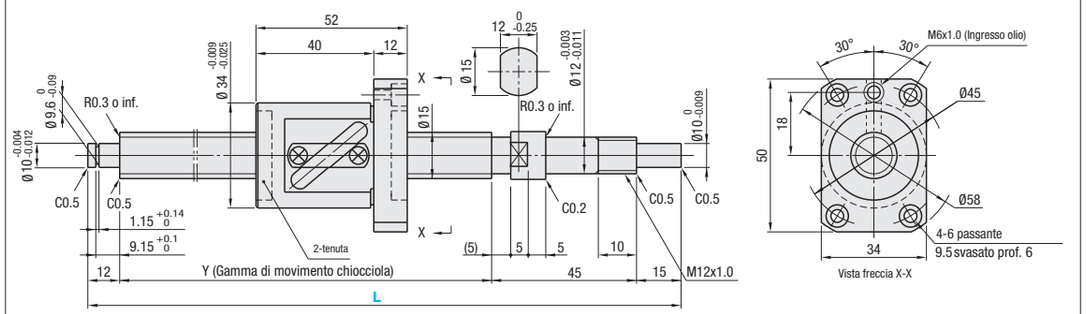


**BSS, BSSE1520**

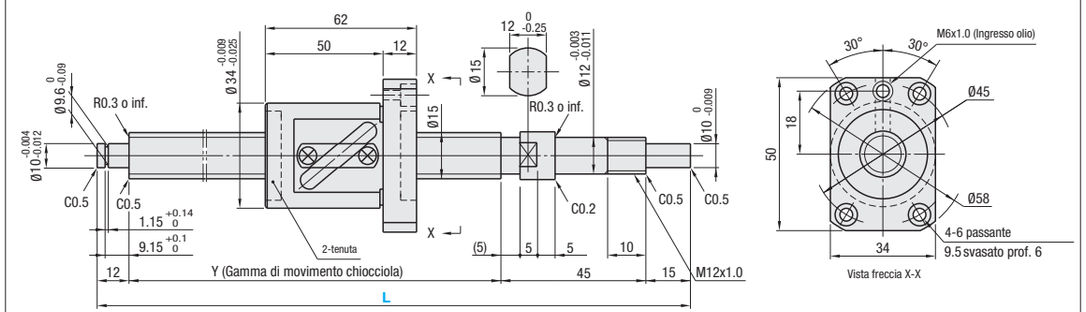


| Tipo di chiocciola | Grado di precisione | Codice componente | | | Incrementi di 1mm | Y | Diam. sfere | Diam. centro sfere | Diam. fondo vite | Numero di circuiti | Coefficiente di carico | | Gioco assiale | Coppia di precarico N·cm | Direzione di torsione |
|---|---|---|---|---|---|---|---|---|---|---|---|---|---|---|---|
| | | Tipo | D.E. albero vite | Passo | L | | | | | | C (dinamico) kN | Co (statico) kN | | | |
| Chiocciola standard | C3 | BSX | 15 | 05 | 150~590 | L-72 | 3.175 | 15.8 | (12.5) | 2.5 giri, 1 fila | 4.34 | 6.25 | 0 (Con precarico) | 1.5~6.0 | Destra |
| | C5 | BSS | | | 150~1095 | | | | | | 6.9 | 12.5 | 0.005 o inf. | 2.0 o inf. | |
| | C7 | BSSE | | | | | | | | | | | 0.030 o inf. | - | |
| | C5 | BSS | | 10 | 200~1095 | L-72 | | | | 1.5 giri, 1 fila | 4.4 | 7.9 | 0.005 o inf. | 3.0 o inf. | |
| | C7 | BSSE | | | 200~1095 | | | | | | | | 0.030 o inf. | - | |
| | C5 | BSS | | 20 | 230~1095 | L-72 | | | | | | | 0.005 o inf. | 3.0 o inf. | |
| | C7 | BSSE | | | | | | | | | | | 0.030 o inf. | - | |

Kgf=Nx0.101972

| Grado di precisione | Codice componente | Prezzo unitario 1 ~ 4 pz. | | | | | | | | | | | | | |
|---|---|---|---|---|---|---|---|---|---|---|---|---|---|---|---|
| | | L150 ~199 | L200 | L201 ~229 | L230 ~299 | L300 ~390 | L391 ~400 | L401 ~590 | L591 ~595 | L596 ~600 | L601 ~800 | L801 ~895 | L896 ~900 | L901 ~1000 | L1001 ~1095 |
| C3 | BSX1505 | | | | | | | | - | - | - | - | - | - | - |
| C5 | BSS1505 | | | | | | | | | | | | | | |
| C7 | BSSE1505 | | | | | | | | | | | | | | |
| C5 | BSS1510 | - | | | | | | | | | | | | | |
| C7 | BSSE1510 | - | | | | | | | | | | | | | |
| C5 | BSS1520 | - | - | - | | | | | | | | | | | |
| C7 | BSSE1520 | - | - | - | | | | | | | | | | | |

**Ordering Example**

| Codice componente | - | L | |
|---|---|---|---|
| BSX1505 | - | 300 | |
| BSSE1510L | - | 420 | (Grasso tipo L) |
| BSSE1510G | - | 420 | (Grasso tipo G) |

**Note**

- Riempite di grasso al sapone di litio (Alvania Grease S2 di Showa Shell Sekiyu K.K).
- Avvertenze:non far avanzare le chiocciole oltre l'area filettata e non rimuoverle dagli alberi delle viti. Questo può provocare la fuoriuscita delle sfere o danni ai componenti di ricircolo.
- Sono disponibili varie opzioni di grasso. Per prezzi e specifiche, **P.686** ⊗BSX non applicabile.
- Per la precisione delle viti a ricircolo di sfere, vedere **P.2223** e **P.2224**.
- Per i dettagli delle unità di supporto, vedere **P.753 ~ P.778**.
- Usare una delle ghiere accessorie delle unità di supporto sul lato chiocciola di fissaggio.

**Alterations**

| Codice componente | - | L | - | (FC, KC···ecc.) |
|---|---|---|---|---|
| BSS1505 | - | 350 | - | KC10 |

| Varianti | Codice | Spec. |
|---|---|---|
| Senza lavorazione sull'estremità dell'albero lato supporto | NC | Nessuna lavorazione sull'estremità dell'albero lato supporto. Codice d'ordine NC |
| Orientamento chiocciola invertito (Lato supporto) (Lato fisso) Std / Invertito | RLC | Modifica la direzione della chiocciola. Codice d'ordine RLC |
| Senza gola per anello di sicurezza sull'estremità dell'albero lato supporto | RNC | Gola per anello di sicurezza non lavorata sull'estremità dell'albero lato supporto. Codice d'ordine RNC. Combinazione con FC non disponibile. |
| Modifica lunghezza estremità albero lato supporto (9.15, FC) | FC | Modifica la lunghezza dell'estremità albero lato supporto. FC=Incrementi di 1mm. Codice d'ordine EN-JL 1030 Equiv. 13≤FC≤30. La dimensione Y è ridotta. |
| Modifica lavorazione estremità albero lato supporto (Qh7, G) | GC | Modifica la lavorazione sul lato supporto. Q selezionabile tra 8, 10 e 12. G=incrementi di 1mm. Codice d'ordine GC-Q8-G20. 5≤G≤Qx3. La dimensione Y è ridotta. |

| Varianti | Codice | Spec. |
|---|---|---|
| Foro maschiato sull'estremità dell'albero lato supporto (ℓ, 9.15, MC) | MC | Aggiunge un foro maschiato sull'estremità dell'albero lato supporto. MC=incrementi di 1mm. Codice d'ordine MC20 (M: M5x0.8, ℓ: 12). La dimensione Y è ridotta. 18≤MC≤30 |
| Sede chiavetta sull'estremità albero lato fisso. Dimensioni dettagliate sede chiavetta P.684 (KC) | KC | Aggiunge una sede chiavetta sull'estremità dell'albero lato fisso. KC=incrementi di 1mm. Codice d'ordine KC10. 3≤KC≤14 |
| Sede chiavetta sull'estremità albero lato fisso (K, S) | KLC | Aggiunge una sede chiavetta in un'area specificata dal cliente sull'estremità dell'albero lato fisso. (Dim. sede chiavetta come per KC.) K, S=incrementi di 1mm. Codice d'ordine KLC-K5-S3. 4≤K+S≤14 |
| Lavorazione di una sede sull'estremità albero lato fisso (SC, 0.5) | SC | Aggiunge una sede sull'estremità dell'albero lato fisso. SC=Incrementi di 1mm. Codice d'ordine SC7. 5≤SC≤14 |
| 2 sedi su estremità albero lato fisso (SWC, SGC, 45°, 0.5) | SWC SGC | Aggiunge due sedi sull'estremità albero lato fisso. JIS-SWC: Posizione 90° SGC: Posizione 120° Incrementi di 1mm. Codice d'ordine SWC10. 5≤SWC, SGC≤14 |

**Accessori:** sono disponibili combinazioni dei componenti seguenti.

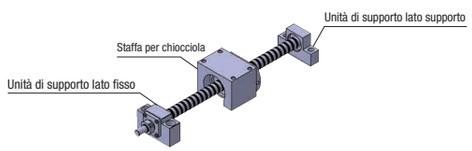


**Combinazione con unità di supporto**

| Codice componente vite a ricircolo di sfere | | | Unità di supporto raccomandate | | | | | |
|---|---|---|---|---|---|---|---|---|
| Tipo | D.E. albero vite | Passo | Codice componente Tipo | Codice componente N. | Profilo | Lato fisso | Lato supporto | Pagina |
| BSX BSS BSSE | 15 | 05 10 20 | BRW | 12 | Rotonde | ○ | | P.767 |
| | | | BUR | 12 | | | ○ | P.768 |
| | | | BSW | 12 | Quadrate | ○ | | P.761 |
| | | | BUN | 12 | | | ○ | P.762 |

Oltre ai codici componente indicati sopra, è disponibile un'ampia varietà di unità di supporto. (**P.761~P.780**)

**Combinazione con staffe per chiocciola**

| Codice componente vite a ricircolo di sfere | | | Staffa per chiocciola consigliata | | |
|---|---|---|---|---|---|
| Tipo | D.E. albero vite | Passo | Codice componente Tipo | Codice componente N. | Pagina |
| BSX BSS BSSE | 15 | 05 | BNFB BNFM BNFR BNFA | 1505S | P.780 |
| | | 10 | | 1510S | P.780 |
| | | 20 | | 1520S | P.780 |

Oltre ai codici componente indicati sopra, è disponibile un'ampia varietà di staffe per chiocciola. (**P.780**)