Unità di supporto - Lato fisso, quadrate <Convenienti>

Con smorzatore/Con fori di riferimento

Le unità di supporto con smorzatore integrano il finecorsa per viti a ricircolo di sfere e l'unità di supporto e sono idonee all'uso in spazi ristretti.

Lato fisso standard con smorzatore

(Standard del settore, per applicazioni ad alta velocità)

RoHS10

Tipo	M Materiale ①③⑤⑥	S Trattamento superficie ①③⑤⑥
BSWD	EN 1.1191 Equiv.	Ossido nero

Dettagli dei componenti

Numero	Nome componente	Quantità
①	Sede cuscinetto	1
②	Cuscinetto a contatto angolare Grado 5 standard giapponese	1 kit
③	Copertura	1
④	Paraolio	2
⑤	Ghiera	2
⑥	Dado cuscinetto (con tampone)	1
⑦	Smorzatore in uretano (Shore A70)	1

Non scomporre ①, ②, ③, ④ e ⑤ sul corpo principale lato fisso, devono rimanere montati.

⑦ è fissato con adesivo all'alloggiamento.

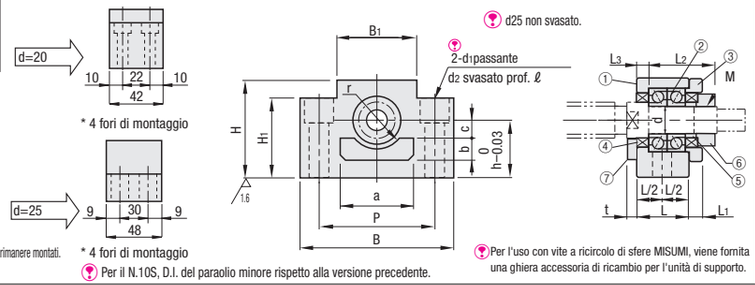

Per il N.10S, D.I. del paraolio minore rispetto alla versione precedente.

Per l'uso con vite a ricircolo di sfere MISUMI, viene fornita una ghiera accessoria di ricambio per l'unità di supporto.

Codice componente Tipo	N.	d	L	L1	L2	L3	B	H	h	B1	H1	P	d1	d2	ℓ	M (Fil. fine)	Diam. albero paraolio applicabile	Dim. smorzatore a	b	c	r	t	Prezzo unitario 1 ~ 10 pz.
BSWD	1022	10	24	6	29.5	6	70	40	22	36	32	52	9	14	11	M10x1.0	14	34	10	6	12	10	
	10S							43	25		35						12						
	10																14						
	1223	12						41	23		33					M12x1.0	15						
	12							43	25		35												
	1526	15	25	6	38	5	80	46	26	41	36	60	11	17	15	M15x1.0	20	46	12	7	15.5		
	1528							48	28		38												
	15							50	*30		40												
	20	20	42	10	52	10	95	58		56	45	75				M20x1.0	25	50	15	10	18		
	25	25	48	13	59	14	105	68	35	66	25	85	11	-	-	M25x1.5	31	60	19	10	25		

Prestare attenzione alla combinazione del N.20 con vite a ricircolo di sfere BSSZ (K) 2510, BSSR (K) 2510 o BSST2510. La chiocciola della vite può toccare le superfici inferiori.

Il tipo standard originale MISUMI con fori di riferimento ottiene una migliore ripetibilità e un posizionamento più preciso rispetto ai prodotti convenzionali.

Lato fisso standard con fori di riferimento

(Standard del settore, per applicazioni ad alta velocità)

RoHS10

Tipo	M Materiale ①③	M Materiale ⑥⑦	S Trattamento superficie ①③⑥⑦
BSWG	EN 1.1191 Equiv.	EN 1.0038 Equiv.	Ossido nero
BSWGN			Nichelatura chimica

Senza trattamento superficie sugli alesaggi interni dei fori di riferimento.

Dettagli dei componenti

Numero	Nome componente	Quantità
①	Sede cuscinetto	1
②	Cuscinetto a contatto angolare Grado 5 standard giapponese	1 kit
③	Copertura	1
④	Paraolio	2
⑤	Vite a esagono incassato*	4
⑥	Ghiera	2
⑦	Dado cuscinetto (con tampone)	1

d=8 fornito con un solo paraolio ④

Non scomporre ①, ②, ③, ④ e ⑤ sul corpo principale lato fisso, devono rimanere montati.

Il cuscinetto BSWGR è riempito con grasso a bassa produzione di particolato.

* Viti ⑤ di BSWGR · BSWGN in acciaio inox.

Per i N.8S e 10S, il D.I. del paraolio è minore rispetto alle versioni precedenti.

Per l'uso con vite a ricircolo di sfere MISUMI, viene fornita una ghiera accessoria di ricambio per l'unità di supporto.

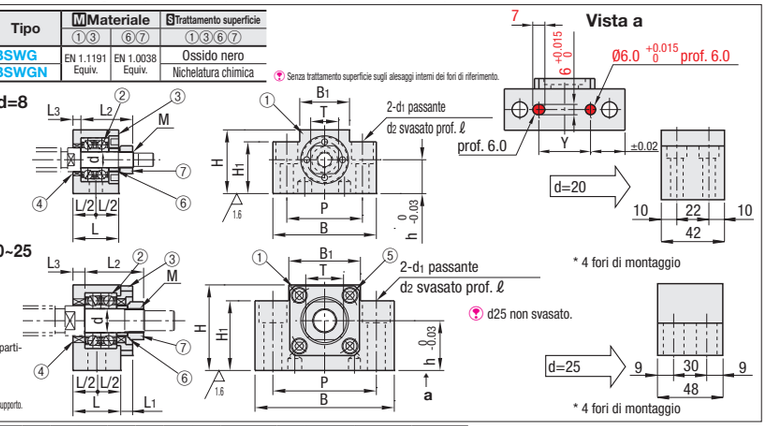

Codice componente Tipo	N.	d	L	L1	L2	L3	B	H	h	B1	H1	P	Y	d1	d2	ℓ	M (Filettatura fine)	T	Diam. albero paraolio applicabile	BSWG Prezzo unitario 1 ~ 10 pz.	BSWGN Prezzo unitario 1 ~ 10 pz.
BSWG BSWGN	8S	8	23	-	26	4	52	32	17	25	26	38	20	6.6	11	11	M8x1.0	14	10		
	8																		11.5		
	1022	10	24	6	29.5	6	70	40	22	36	32	52	30	9	14		M10x1.0	17	14		
	10S							43	25		35								12		
	10																		14		
	1223	12						41	23		33						M12x1.0	19	15		
	12							43	25		35										
	1526	15	25	6	38	5	80	46	26	41	36	60	36	11	17	15	M15x1.0	22	20		
	1528							48	28		38										
	15							50	*30		40										
	20	20	42	10	52	10	95	58		56	45	75	50				M20x1.0	30	25		
	25	25	48	13	59	14	105	68	35	66	25	85	60	11	-	-	M25x1.5	35	31		

* Prestare attenzione alla combinazione del N.20 con vite a ricircolo di sfere BSSZ(K)2510, BSSR(K)2510 o BSST2510. La chiocciola della vite può toccare le superfici inferiori.

Ordering Example — Codice componente: BSWG15, BSWD15

Caratteristiche delle unità di supporto con fori di riferimento

È previsto un metodo per il posizionamento a pressione delle unità di supporto contro grani di riferimento in verticale. Tuttavia, è necessario prestare attenzione durante il serraggio delle viti di montaggio per non causare giochi tra grani e unità di supporto.

Le unità di supporto con fori di riferimento riducono i tempi di montaggio eliminando le impegnative regolazioni richieste per eliminare i giochi.

· Metodo per la pressione contro grani di riferimento in verticale

Durante il serraggio delle viti di montaggio, può prodursi un gioco tra i grani e la parete. Se si riscontra del gioco, ripetere la regolazione.

· Utilizzo delle unità di supporto con fori di riferimento

Le unità di supporto sono facili da posizionare, grazie alla presenza di fori di riferimento.

Unità di supporto - Lato supporto, quadrate <Convenienti>

Con smorzatore/Con anello di sicurezza

Lato supporto, con smorzatore

RoHS10

Tipo	M Materiale	S Trattamento superficie
BUND	EN 1.1191 Equiv.	Ossido nero

Dettagli dei componenti

Numero	Nome componente	Quantità
①	Supporto	1
②	Cuscinetto radiale fabbricato in Giappone	1
③	Anello di sicurezza	1
④	Smorzatore in uretano (Shore A70)	1

④ è fissato con adesivo all'alloggiamento.

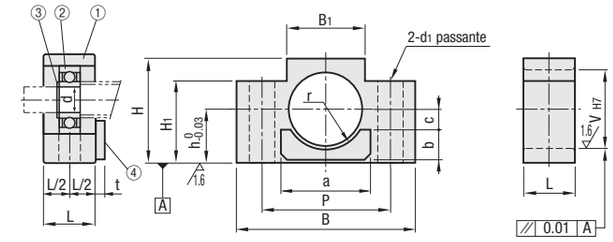

Codice componente Tipo	N.	d	L	B	H	h	B1	H1	P	V	d1	Dim. smorzatore a	b	c	r	t	Tipo cuscinetto	Anello di sicurezza	Prezzo unitario 1 ~ 10 pz.
BUND	1022	8	20	70	40	22	36	21	52	22	9	34	10	6	12	10	B608ZZ	STWN8	
	10				43	25		24											
	1223	10			41	23		22		26		46	12	7	15.5		B6000ZZ	STWN10	
	12				43	25		24											
	1526	15		80	46	26	41	21	60	32	11	50	15	10	18		B6002ZZ	STWN15	
	1528				48	28		23											
	15				50	*30		25											
	20	20	26	95	58		56	30	75	47		60	19	10	25		B6204ZZ	STWN20	
	25	25	30	105	68	35	66	25	85	52		80	19	15	28		B6205ZZ	STWN25	

Lato supporto, con anello di sicurezza

RoHS10

Tipo Con anello di sicurezza	M Materiale	S Trattamento superficie
BTN	EN 1.1191 Equiv.	Ossido nero
BTNM		Nichelatura chimica

N.10 ~ 25 non svasati.

Dettagli dei componenti

Numero	Nome componente	Quantità
①	Supporto	1
②	Cuscinetto radiale fabbricato in Giappone	1
③	Anello di sicurezza (STWN, S)	1
④	Anello di sicurezza (RTWN, S)	1

Il cuscinetto BUNR è in acciaio inox, riempito con grasso a bassa produzione di particolato.

*Anelli di sicurezza ③ e ④ di BUNR/BUNM in acciaio inox.

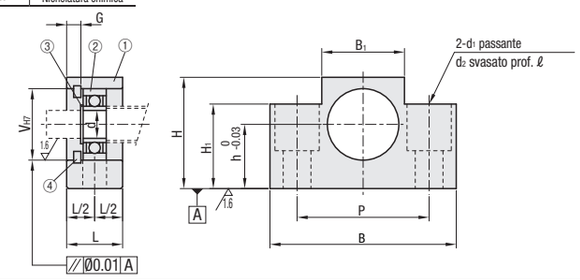

Codice componente Tipo	N.	d	L	B	H	h	B1	H1	P	V	d1	d2	ℓ	Anello di sicurezza G	Anello di sicurezza	Tipo cuscinetto	Anello di sicurezza	BTN Prezzo unitario 1 ~ 10 pz.	BTNM Prezzo unitario 1 ~ 10 pz.
BTN BTNM	6	6	12	42	25	13	18	20	30	17	5.5	9.5	11	3	RTWN, S17	B606ZZ	STWN, S6		
	8		15	52	32	17	25	26	38		6.6	11							
	10	8	20	70	43	25	36	24	52	22	9	-	-	3	RTWN, S22	B608ZZ	STWN, S8		
	12	10								26				3	RTWN, S26	B6000ZZ	STWN, S10		
	15	15		80	50	*30	41	25	60	32	11			4	RTWN, S32	B6002ZZ	STWN, S15		
	20	20	26	95	58		56	30	75	47				4.5	RTWN, S47	B6204ZZ	STWN, S20		
	25	25	30	105	68	35	66	25	85	52					RTWN, S52	B6205ZZ	STWN, S25		

* Prestare attenzione alla combinazione del N.20 con vite a ricircolo di sfere BSSZ(K)2510, BSSR(K)2510 o BSST2510. La chiocciola della vite può toccare le superfici inferiori.

Ordering Example — Codice componente: BUND15, BTN15

Per i dettagli dei cuscinetti e le precisioni delle interfacce di montaggio delle unità di supporto, ghiera e dado cuscinetto inclusi, vedere P.759

I prodotti con placcatura LTBC sono riempiti con grasso a bassa produzione di particolato per ambienti sterili.

Conservare con cura gli accessori, necessari per il montaggio.