Unità di supporto - Lato supporto, rotonde <Convenienti>

Con anello di sicurezza

Lato supporto standard
(Con anello di sicurezza)

RoHS10

Tipo (Con anello di sicurezza)	M Materiale	S Trattamento superficie
BTR	EN 1.1191 Equiv.	Ossido nero
BTRM		Nichelatura chimica

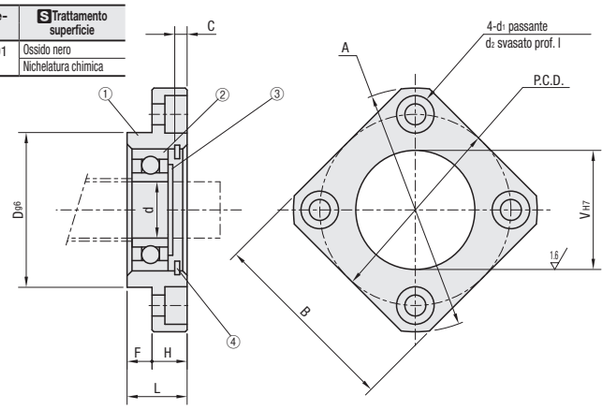

Dettagli dei componenti

Numero	Nome componente	Quantità
①	Supporto	1
②	Cuscinetto radiale fabbricato in Giappone	1
③	Anello di sicurezza (STWN, S)	1
④	Anello di sicurezza (RTWN, S)	1

Il cuscinetto BURR è in acciaio inox, riempito con grasso a bassa produzione di particolato.
* Anelli di sicurezza ③ e ④ di BURR/BURM/BTRM in acciaio inox.

Codice componente Tipo	N.	d	L	H	F	D	A	P.C.D.	B	V	d1	d2	ℓ	Anello di sicurezza C	Anello di sicurezza	Tipo cuscinetto	Anello di sicurezza
BTR BTRM	6	6	10	6	4	22	36	28	28	17	3.4	6.5	4	3	RTWN, S17	B606ZZ	STWN, S6
	10	8	12	7	5	28	43	35	35	22	3.4	6.5		3	RTWN, S22	B608ZZ	STWN, S8
	12	10	15	7	8	34	52	42	42	26	4.5	8		3	RTWN, S26	B6000ZZ	STWN, S10
	15	15	17	9	8	40	63	50	52	32	5.5	9.5	5.5	4	RTWN, S32	B6002ZZ	STWN, S15
	20	20	20	11	9	57	85	70	68	47	6.6	11	6.5	4.5	RTWN, S47	B6204ZZ	STWN, S20

Codice componente Tipo	N.	BTR Prezzo unitario 1 ~ 10 pz.	BTRM Prezzo unitario 1 ~ 10 pz.
BTR BTRM	6		
	10		
	12		
	15		
	20		

Ordering Example

Codice componente
BUR15

Example

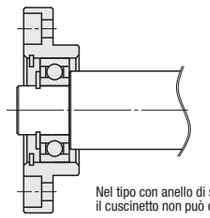

Nel tipo con anello di sicurezza,
il cuscinetto non può cadere dall'unità di supporto.

Dettagli dei cuscinetti e precisioni delle interfacce di montaggio delle unità di supporto, ghiera e dado cuscinetto inclusi a P.759
I prodotti con placcatura LTBC sono riempiti con grasso a bassa produzione di particolato per ambienti sterili.
Conservare con cura gli accessori, necessari per il montaggio.

Unità di supporto - Lato fisso, quadrate <Convenienti>

Staffa per servomotore AC integrata

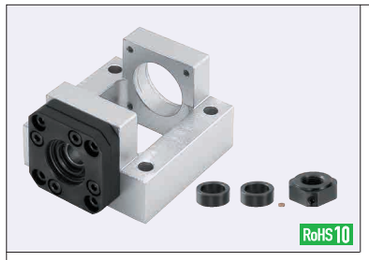

RoHS10

Tipo	M Materiale: Corpo principale	M Materiale: Unità di supporto	S Trattamento superficie: Corpo principale	S Trattamento superficie: Unità di supporto	A Accessori	Motore applicabile
BJS	EN AW-5052 Equiv.	EN 1.1191 Equiv.	Anodizzato trasparente	Ossido nero	Ghiera 2 pz. Dado cuscinetto 1 pz. (con tampone)	Servomotore AC
BJSM				Nichelatura chimica		

Caratteristiche
- Montaggio semplificato: con un cuscinetto di supporto preinstallato, il montaggio e l'allineamento del motore è facile grazie al pilota incorporato.
- Centraggio accurato dell'albero : la struttura unica della vite a ricircolo di sfere e degli attacchi del motore riduce i disallineamenti dell'albero.

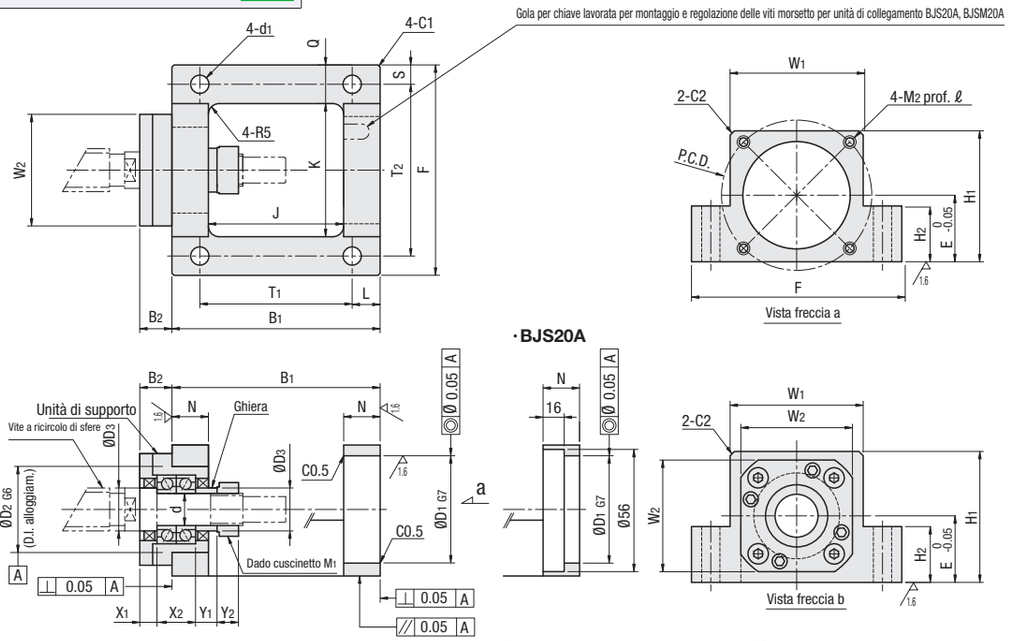

Per l'uso con vite a ricircolo di sfere MISUMI, viene fornita una ghiera accessoria di ricambio per l'unità di supporto.

Per i dettagli delle unità di supporto, vedere P.759

Codice componente Tipo	N.	d	B1	B2	D1	D2	D3	E	F	H1	H2	J	K	L	N	Q	S	T1	T2	W1	W2	X1	X2	Y1	Y2	P.C.D.	M1 (Fil. fine)	M2 (Fil. grossa)	d1	ℓ	Unità di supporto BJS	Unità di supporto BJSM
BJS BJSM	* 8A	8	67	9	30	28	11.5	21	64	41	19	43	40	10	12	12	6	47	52	40	35	5	14	5.5	6.5	45	M8x1.0	M3	5.5	8	BRW8	-
	* 8B																									46		M4		10		
	*10A	10	74	13	30	34	14	25	70	46	23	46	42	10	14	14	7	54	56	42	42	8	16	5.5	8	45	M10x1.0	M3	6.5	8	BRW10	BRWN10
	10B																									46		M4		10		
	*12A	12	74	13	30	36	15	25	72	47	23	46	44	10	14	14	7	54	58	44	44	8	16	5.5	8	45	M12x1.0	M3	6.5	8	BRW12	BRWN12
	12B																									46		M4		10		
	12C		84		50			31	98	62	26	56	62	13		18	9	58	80	62						70		M5	8.5	passante		
	15A	15	97	15	50	40	20	31	98	61	26	63	62	13	17	18	9	71	80	62	52	8	18	10	10	70	M15x1.0	M5	8.5	13	BRW15	BRWN15
	15B		106		70			41	128	82	36	72	82	16		23	11	74	106	82						90		M6	10.5	15		
	20A	20	117	22	50	57	25	35	116	70	30	69	70	20	24	23	11	77	94	70	68	14	28	11	13	70	M20x1.0	M5	10.5	13	BRW20	BRWN20
	20B		127		70			41	128	82	36	79	82					87	106	82	68					90		M6		15		

Misure con * solo per BJS.

Ordering Example

Codice componente
BJS8A

Tabella di compatibilità dei motori

Codice componente	Motore: Misura flangia	Motore: Produttore	Motore: Potenza (W)
BJS8A BJS10A BJS12A	□38	Panasonic	30
			50
			100
BJS8B BJS (M)10B BJS (M)12B	□40	Yaskawa Electric Corporation	30
			50
			100
		Mitsubishi Electric Corporation	50
			100
		Sanyo Denki Co Ltd.	30
			50
			100
		Omron Corporation	30
			50
			100

Codice componente	Motore: Misura flangia	Motore: Produttore	Motore: Potenza (W)
BJS (M)12C BJS (M)15A BJS (M)20A	□60	Yaskawa Electric Corporation	200
			400
		Mitsubishi Electric Corporation	200
			400
		Sanyo Denki Co., Ltd.	200
			400
		Omron Corporation	200
			400
BJS (M)15B BJS (M)20B	□80	Yaskawa Electric Corporation	750
		Mitsubishi Electric Corporation	750
		Sanyo Denki Co., Ltd.	750
		Omron Corporation	750

Codice componente Tipo	N.	BJS Prezzo unitario 1 ~ 10 pz.	BJSM Prezzo unitario 1 ~ 10 pz.
BJS BJSM	8A		-
	8B		
	10A		-
	10B		
	12A		-
	12B		
	12C		
	15A		
	15B		
	20A		
	20B		

I codici componente e le specifiche dei motori sono soggetti a modifiche. Consultare le specifiche del produttore del motore.
Per la selezione di motori, viti a ricircolo di sfere e giunti, basarsi sui criteri specifici dell'applicazione prevista.
È possibile utilizzare anche altri motori e attacchi non elencati nello schema. Consultare le dimensioni di montaggio e le specifiche di ciascun prodotto.
Per la selezione delle viti a ricircolo di sfere, usare il software di calcolo tecnico MISUMI: http://fa.misumi.jp/ (gratuito)