Cuscinetti a contatto angolare con supporti

■Caratteristiche
- Il kit cuscinetti a contatto angolare con supporto è costituito da un supporto che include cuscinetti back-to-back.

■Applicazione
- Adatti per applicazioni con carico pesante sia radiale che assiale.

■Schema di costruzione

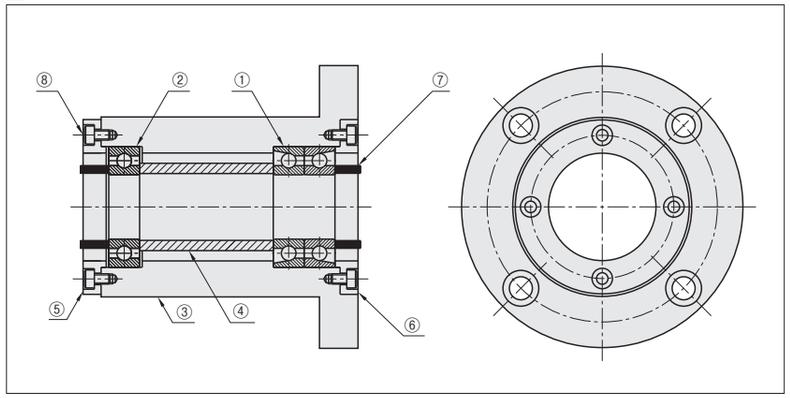

①Combinazione back-to-back a contatto angolare
②Cuscinetto a sfere a gola profonda
③Corpo del supporto
④Distanziale anello interno
⑤Copertura standard
⑥Copertura standard N
Copertura paraolio S
Copertura O-Ring R Selezionabile
⑦Ghiera per anello interno (2 pz.)
⑧Vite per copertura (8 pz.)

■Gamma di prodotti e applicazione
- Aggiunti due nuovi tipi, con flangia e con pilota, al tipo con combinazione back-to-back a contatto angolare + cuscinetto a sfere a gola profonda.
- Aggiunto anche un nuovo tipo a contatto angolare compatto con combinazione back-to-back, combinabile con altri supporti cuscinetto.

Esempio d'uso① (Combinazione back-to-back a contatto angolare)

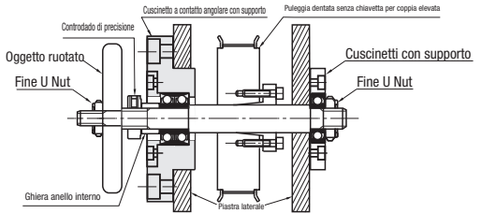

Esempio d'uso② (Combinazione back-to-back a contatto angolare + cuscinetto a sfere a gola profonda)

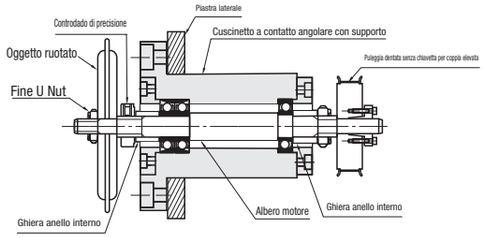

■Precauzioni per la selezione di cuscinetti a contatto angolare con supporti

- I cuscinetti a contatto angolare MISUMI sono progettati per la lubrificazione con grasso.
- I cuscinetti a contatto angolare non sono preingrassati al momento della spedizione. Ingrassare prima dell'uso.
- I cuscinetti a contatto angolare vengono forniti con una copertura dell'anello esterno, per prevenire spruzzi di grasso.
- Per prevenire spruzzi di grasso, è possibile selezionare una copertura di fissaggio dell'anello esterno tipo S (paraolio) e tipo R (O-ring). Di serie sono forniti un paraolio e un O-ring.
- Per l'uso con controdadi per cuscinetti è inclusa una ghiera per anello interno.
  (La ghiera non è necessaria sugli alberi a gradini.)

Per il tipo con combinazione back-to-back (ABGEB, ABGE)

- Quando l'albero ① rotante è lungo, può essere utilizzato in combinazione con i normali cuscinetti con supporto per cuscinetti a sfere a gola profonda. (Fare riferimento all'Esempio d'uso)

Per combinazione back-to-back + gola profonda (ABGCB, ABGC, ABGYB, ABGY)

- Con il cuscinetto radiale (lato cuscinetto a sfere a gola profonda) è inclusa una copertura standard per il fissaggio dell'anello esterno.
- L'anello esterno del cuscinetto radiale non è fissato in direzione di spinta.
- È incluso un distanziale per anello interno come accessorio utilizzabile per il fissaggio assiale dell'anello interno del cuscinetto a contatto angolare e del cuscinetto a sfere a gola profonda.

■Procedure di montaggio per cuscinetti con supporti a contatto angolare

1. Applicare del grasso sui cuscinetti a contatto angolare.
2. Collocare i cuscinetti in una combinazione back-to-back.
3. Inserire l'albero rotante nel kit cuscinetti a contatto angolare.
4. Inserire l'albero nel distanziale dell'anello interno.
5. Inserire il cuscinetto a contatto angolare nel supporto.
6. Posizionare il cuscinetto a sfere a gola profonda sull'albero, quindi inserirlo nel supporto.
7. Montare la copertura dell'anello esterno serrando uniformemente le viti.
8. Montare la ghiera per anello interno sull'albero con un dado cuscinetto.
9. Verificare che l'albero ruoti regolarmente.

Tipo	①Cuscinetti a contatto angolare (Combinazione back-to-back)	②Supporto ④Ghiera anello interno ③Copertura standard/parolio/O-Ring		⑤Vite di montaggio copertura	
	M Materiale	M Materiale	S Trattamento superficie	M Materiale	S Trattamento superficie
ABGEB	EN 1.3505 Equiv.	EN 1.1191 Equiv.	Ossido nero	EN 1.7220 Equiv.	Ossido nero
ABGE			Nichelatura chimica	EN 1.4301 Equiv.	-

Precisione cuscinetto (cuscinetti a contatto angolare) JIS B 1514 Classe 4 * Angolo di contatto 15°
I cuscinetti a contatto angolare con supporto vengono forniti con le parti non assemblate sul corpo del supporto.
Prima dell'uso, accertarsi che gli anelli esterni e interni dei cuscinetti siano saldamente bloccati dalle coperture e dai dadi per cuscinetti.
Il contatto con l'O-ring può generare dell'attrito.

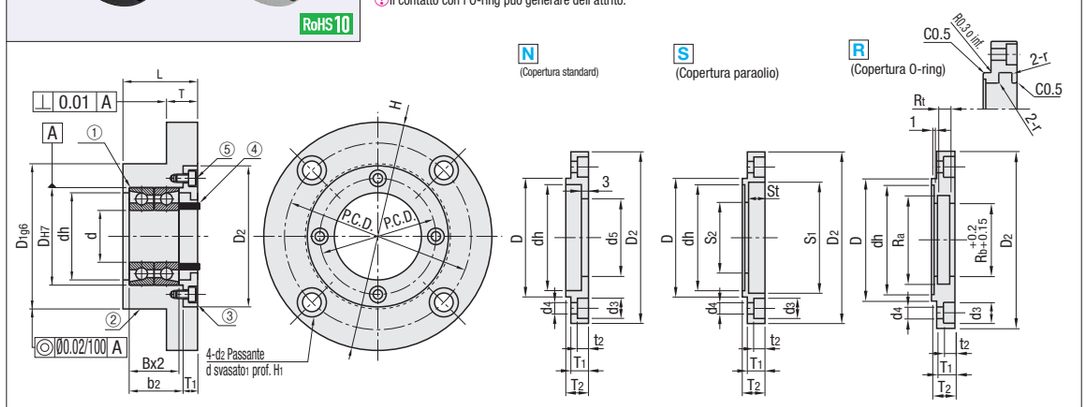

A Accessorio: paraolio (gomma nitrilica JIS G/D) A Accessorio: O-Ring (gomma nitrilica JIS P)

Codice componente Tipo	N. cuscinetto	③Selez. tipo copertura	L	d	DH7	Tolleranza	B	b2	H	D2	T	dh	D1g6	Tolleranza	P.C.D.	d1	d2	H1
ABGEB (Ossido nero) / ABGE (Nichelatura chimica)	7002	N Standard / S Paraolio / R O-ring	29	15	32	+0.025 0	9	20	75	48	12	28	50	-0.009 -0.025	62	11	6.6	6.5
	7003		31	17	35		10	22				31						
	7004		36	20	42		12	26	92	58	15	36	60	-0.010 -0.029	75	14	9	8.5
	7005		38	25	47				98	63		41	65		80			
	7006		40	30	55	+0.030 0	13	28	120	78	18	48	80	-0.012 -0.034	98	17.5	11	10.5
	7007		43	35	62		14	30	126	84		55	86		106			
	7008		46	40	68		15	32	140	92	20	60	95		116			
	7009		48	45	75		16	34	145	98		69	100		122			
	7010		50	50	80				147	101		74	105		124			

N.	③Dettagli copertura D	D2	dh	T1	T2	P.C.D.	d3	d4	t2	Copertura standard N d5	Copertura paraolio S S1	S2	St	Accessori Paraolio	Copertura O-ring R Ra	Rb	Rt	r	Accessori O-Ring	⑤Vite di montaggio copertura	④Dettagli ghiera D.E.	D.I.	Spessore
7002	32	48	28	6	8	40	6.5	3.5	3.1	21	32	22	5	G20325	24	20	3.2	0.4	P20	M3-8	20	15	8.5
7003	35		31																			17	
7004	42	58	36	7	9	48	8	4.5	4.1	26	35	27	6	D25356	31	25	4.7	0.7	P25	M4-10	25	20	9.5
7005	47	63	41	8	10	53				31	40	32	7	D30407	36	30			P30		30	25	10.5
7006	55	78	48			64	9.5	5.5	5.1	41	50	42	6.5	D40506.5	41	35			P35	M5-12	40	30	
7007	62	84	55	9	11	72				46	60	47	9	D45609	46	40			P40		45	35	11.5
7008	68	92	60			78	11	6.6	6.1	51	65	52		D50659	51	45			P45	M6-12	50	40	
7009	75	98	69			85				56	70	57		D55709	56	50			P50		55	45	
7010	80	101	74	11	13	88				61	75	62		D60759	70	60	7.5	0.8	P60	M6-15	60	50	13.5

Ordering Example

Codice componente		-	Copertura
Tipo	Cuscinetto		
ABGE	7003	-	S

Example

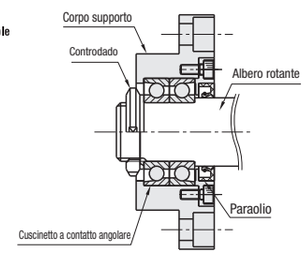

N.	ABGEB Copertura N Prezzo unitario 1 pz.	Sconto volumi elevati 2 ~ 4 pz.	Copertura S Prezzo unitario 1 pz.	Sconto volumi elevati 2 ~ 4 pz.	Copertura R Prezzo unitario 1 pz.	Sconto volumi elevati 2 ~ 4 pz.	ABGE Copertura N Prezzo unitario 1 pz.	Sconto volumi elevati 2 ~ 4 pz.	Copertura S Prezzo unitario 1 pz.	Sconto volumi elevati 2 ~ 4 pz.	Copertura R Prezzo unitario 1 pz.	Sconto volumi elevati 2 ~ 4 pz.
7002												
7003												
7004												
7005												
7006												
7007												
7008												
7009												
7010												