Cuscinetti a contatto angolare con supporti

Cuscinetti a contatto angolare, combinazione back-to-back + Cuscinetti a sfere a gola profonda, con flangia

Tipo	① Cuscinetti a contatto angolare (combinazione back-to-back) ② Cusc. sfere a gola profonda	③ Supporto, ④ Distanziale anello interno, ⑤ Copertura standard ⑥ Copertura standard/paraolio/O-ring ⑦ Ghiera anello interno		⑧ Vite di montaggio copertura	
	M Materiale	M Materiale	S Trattamento superficie	M Materiale	S Trattamento superficie
ABGCB	EN 1.3505 Equiv.	EN 1.1191 Equiv.	Ossido nero	EN 1.7220 Equiv.	Ossido nero
ABGC			Nichelatura chimica	EN 1.4301 Equiv.	-

- I cuscinetti a contatto angolare con supporto vengono forniti con le parti non assemblate sul corpo del supporto.
- Prima dell'uso, accertarsi che gli anelli esterni e interni dei cuscinetti siano saldamente bloccati dalle coperture e dai dadi dei cuscinetti. È previsto un gioco assiale di 1mm su ciascun lato dell'anello esterno del cuscinetto a gola profonda, che consente di serrare l'anello interno senza regolare la lunghezza del relativo distanziale.
- Una copertura standard è fornita con il cuscinetto a sfere a gola profonda ⑤ come accessorio standard. Per i cuscinetti a contatto angolare ⑥, selezionare coperture standard N, coperture paraolio S o coperture O-ring R.
- Il contatto con O-ring può generare dell'attrito.

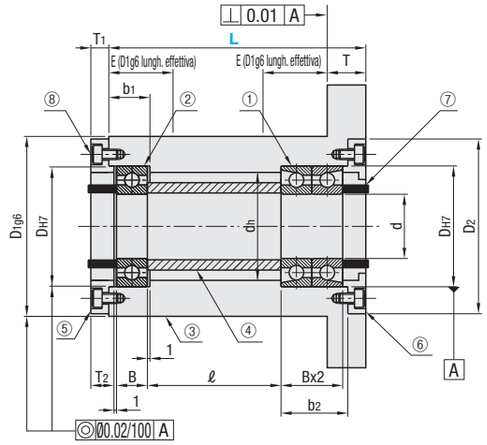

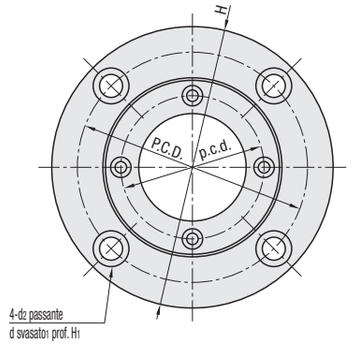

Precisione cuscinetto (① Cuscinetti a contatto angolare) JIS B 1514 Classe 4 * Angolo di contatto 15° (② Cuscinetti a sfere a gola profonda) JIS B 1514 Classe 0

⑤Copertura standard (inclusa)

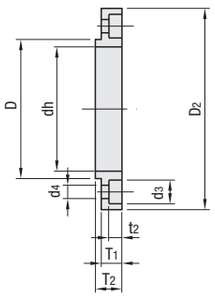

⑥ (Selezionabile)

Standard — N

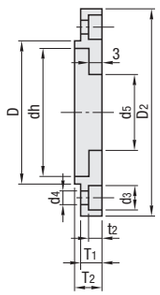

Copertura paraolio — S

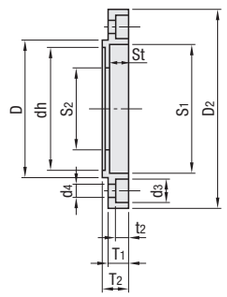

A Accessori: Paraolio (gomma nitrilica JIS G/D)

Copertura O-ring — R

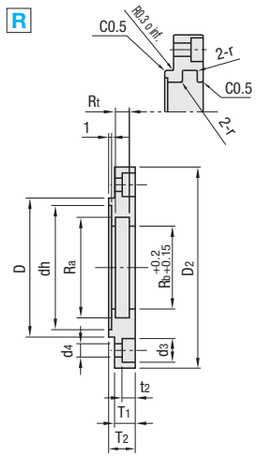

A Accessori: O-Ring (gomma nitrilica JIS P)

Codice componente Tipo	N. cuscinetto	⑥ Selezione copertura	L	d	DH7	Tolleranza	B	b1	b2	N. cuscinetto a sfere a gola profonda	H	D2	T	dh	E	D1g6	Tolleranza	P.C.D.	d1	d2	H1
ABGCB (Ossido nero) / ABGC (Nichelatura chimica)	7002	N Standard / S Paraolio / R O-ring	60 75	15	32	+0.025 0	9	13	20	6002ZZ	75	48	12	28	18	50	-0.009 -0.025	62	11	6.6	6.5
	7003		70 85	17	35		10	14	22	6003ZZ				31							
	7004		80 100	20	42		12	16	26	6004ZZ	92	58	15	36	22	60	-0.010 -0.029	75	14	9	8.5
	7005		100 125	25	47					6005ZZ	98	63		41		65		80			
	7006		120 150	30	55	+0.030 0	13	17	28	6006ZZ	120	78	18	48	27	80		98	17.5	11	10.5
	7007		140 175	35	62		14	18	30	6007ZZ	126	84		55		86	-0.012 -0.034	106			
	7008		160 200	40	68		15	19	32	6008ZZ	140	92	20	60	30	95		116			
	7009		180 225	45	75		16	20	34	6009ZZ	145	98		69		100		122			
	7010		200 250	50	80					6010ZZ	147	101		74		105		124			

N.	⑤ ⑥ Dettagli copertura D	D2	dh	T1	T2	p.c.d.	d3	d4	t2	⑥ Dettagli copertura Copertura standard N d5	Copertura paraolio S S1	S2	St	Accessori Paraolio	Copertura O-ring R Ra	Rb	Rt	r	Accessori O-Ring	⑧ Vite di montaggio copertura
7002	32	48	28	6	8	40	6.5	3.5	3.1	21	32	22	5	G20325	24	20	3.2	0.4	P20	M3-8
7003	35		31																	
7004	42	58	36	7	9	48	8	4.5	4.1	26	35	27	6	D25356	31	25	4.7	0.7	P25	M4-10
7005	47	63	41	8	10	53				31	40	32	7	D30407	36	30			P30	
7006	55	78	48			64	9.5	5.5	5.1	41	50	42	6.5	D40506.5	41	35			P35	M5-12
7007	62	84	55	9	11	72				46	60	47	9	D45609	46	40			P40	
7008	68	92	60			78	11	6.6	6.1	51	65	52		D50659	51	45			P45	M6-12
7009	75	98	69			85				56	70	57		D55709	56	50			P50	
7010	80	101	74	11	13	88				61	75	62		D60759	70	60	7.5	0.8	P60	M6-15

N.	⑦ Dettagli ghiera D.E.	D.I.	Spessore	④ Dettagli distanziale anello interno D.E.	D.I.	Spessore (ℓ)
7002	20	15	8.5	20	15	L-38
7003		17			17	L-41
7004	25	20	9.5	25	20	L-48
7005	30	25	10.5	30	25	L-49
7006	40	30		40	30	L-52
7007	45	35	11.5	45	35	L-56
7008	50	40		50	40	L-59
7009	55	45		55	45	L-62
7010	60	50	13.5	60	50	L-64

Ordering Example

Codice componente					
Tipo	Cuscinetto	-	Copertura	-	L
ABGC	7005	-	R	-	100

Example

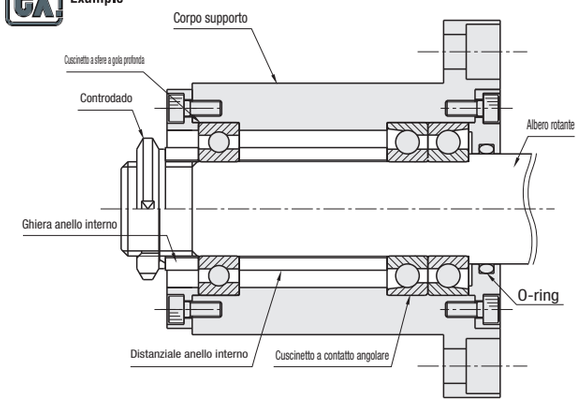

N. cuscinetto	L	ABGCB Copertura N Prezzo unitario 1 pz.	Sconto volumi elevati 2 ~ 4 pz.	Copertura S Prezzo unitario 1 pz.	Sconto volumi elevati 2 ~ 4 pz.	Copertura R Prezzo unitario 1 pz.	Sconto volumi elevati 2 ~ 4 pz.	ABGC Copertura N Prezzo unitario 1 pz.	Sconto volumi elevati 2 ~ 4 pz.	Copertura S Prezzo unitario 1 pz.	Sconto volumi elevati 2 ~ 4 pz.	Copertura R Prezzo unitario 1 pz.	Sconto volumi elevati 2 ~ 4 pz.
7002	60												
	75												
7003	70												
	85												
7004	80												
	100												
7005	100												
	125												
7006	120												
	150												
7007	140												
	175												
7008	160												
	200												
7009	180												
	225												
7010	200												
	250												