Pulegge albero per cinghie a sezione tonda

Largh. L=25~100

Dritte, bombate, dritte con gola centrale

Tenditori per cinghie piane

Largh. L=38~90, Largh. L=100~300

Caratteristiche: pulegge per cinghie piane con alberi integrati. Utili per la riduzione del numero di parti di montaggio.

RoHS10

Concentricità, perpendicolarità

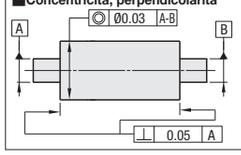

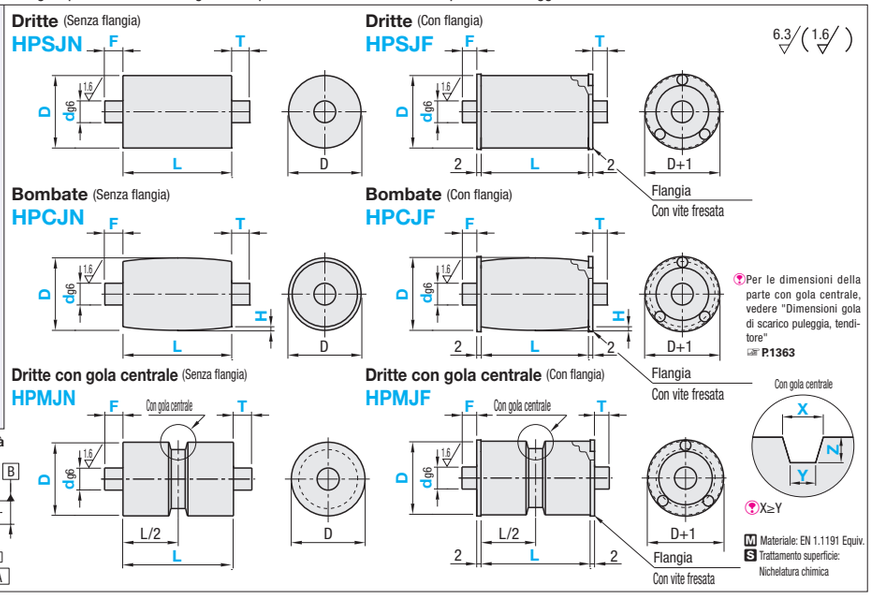

Codice componente Tipo	D	d_{g6}	Incrementi di 1mm L	Incrementi di 1mm F, T	Solo bombate H	Solo dritte con gola centrale: incrementi di 0.1mm X	Y	Z
Dritte HPSJN HPSJF / Bombate HPCJN HPCJF / Dritte con gola centrale HPMJN HPMJF	20	6, 8	Dritte Bombate 25~100 / Dritte con gola centrale 50~100	4≤F, T≤60 / F, T≤dx5 / Per tipo bombato, quando D=50 ~ 80, 8≤F, T≤60	0.3 / 0.5	7.0~15.0	5.0~12.0	4.0~5.0
	30	8, 10, 12						4.0~7.0
	35	10, 12, 15						
	40	12, 15, 20						
	50	15, 20, 25						
	60	20, 25, 30						
	80	25, 30, 35						

Ordering Example

Codice componente - d - L - F - T - H - X - Y - Z

(Dritte) HPSJN40 - 15 - 52 - F50 - T10

(Bombate) HPCJF60 - 20 - 75 - F25 - T40 - H0.5

(Dritte con gola centrale) HPMJN30 - 12 - 76 - F15 - T50 - X14.0 - Y11.8 - Z5.0

D	Prezzo unitario															
	Dritte						Bombate						Dritte con gola centrale			
	HPSJN			HPSJF			HPCJN			HPCJF			HPMJN		HPMJF	
	L25~50	L51~75	L76~100	L25~50	L51~75	L76~100	L25~50	L51~75	L76~100	L25~50	L51~75	L76~100	L50~75	L76~100	L50~75	L76~100
20																
30																
35																
40																
50																
60																
80																

Alterations

Codice componente - d - L - F - T - X - Y - Z - (FKC, TKC, FD, TD, TA, TB, FS, TS)

HPMJN30 - 12 - L76 - F50 - T15 - X14.0 - Y11.8 - Z5.0 - FKC5-A15

Varianti	Lavorazione sede chiavetta	Lavorazione gradino	Gola per anello di sicurezza	Modifica diam. albero
		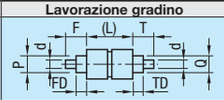		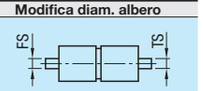
Codice	FKC, TKC	FD, TD	TA, TB	FS, TS
Spec.	Aggiunge una sede chiavetta all'albero F (T). FKC, TKC, A, B=Incrementi di 1mm. Codice d'ordine FKC5-A10 (TKC0-B10). FKC=0 o 2≤FKC. TKC=0 o 2≤TKC. FKC+A≤F-2. TKC+B≤T-2. Per i dettagli sulla sede chiavetta, vedere P.820. ⊗FKC: combinazione con FD o TA non disponibile. ⊗TKC: combinazione con TD o TB non disponibile. ⊗Combinazione di FKC e TKC non disponibile.	Aggiunge un gradino sull'albero F (T). FD, TD, P, Q=Incrementi di 1mm. Codice d'ordine FD5-P8 (TD5-Q8). FD≤F-2. TD≤T-2. Senza flangia: d<P(Q)<D-2. Con flangia : d<P(Q)<D-12	Aggiunge una gola per anello di sicurezza. Anello di sicurezza non incluso. TA, TB = Incrementi di 1mm. Codice d'ordine TA5 (TB5). 4≤TA≤F-2 (Quando FD è specificato: 4≤TA≤F-FD-2). 4≤TB≤T-2 (Quando TD è specificato: 4≤TB≤T-TD-2). Per le dimensioni della gola per anello di sicurezza, vedere P.820	Modifica il diametro albero (d). FS, TS=Incrementi di 1mm. Codice d'ordine FS17 (TS17).

D	Gamma specifiche FS (TS)	D	Gamma specifiche FS (TS)
20	6~18	50	15~48
30	8~28	60	20~58
35	10~33	80	25~78
40	12~38		

Largh. L38 ~ 90

RoHS10

Tipo	M Materiale	S Trattamento superficie	M Materiale Cuscinetto
ROFB	EN 1.1191 Equiv.	Ossido nero	Acciaio
ROFM		Nichelatura chimica	
ROFA	Lega di alluminio serie 5000	Anodizzato trasparente	
ROFS	EN 1.4301 Equiv.	-	Acciaio inox

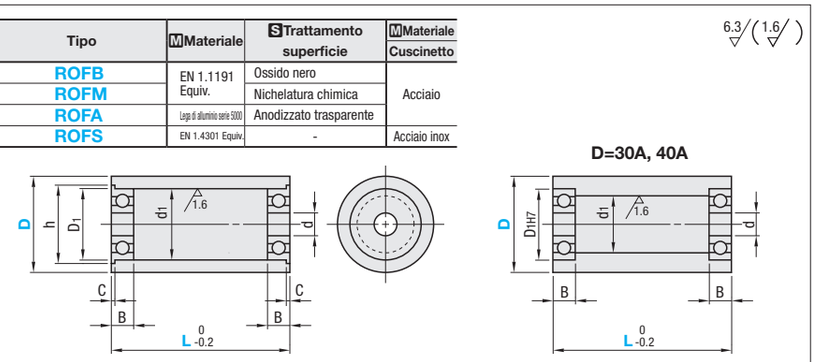

I cuscinetti possono essere rimossi.

* Precisione cuscinetto: JIS B1514 Classe 0

Codice componente Tipo	D	Selezione L							d	d_1	Dimensione cuscinetto N.	D_1	B	C	h
ROFB ROFM ROFA ROFS	20	38	45	50					6	15	FL696ZZx2	15	5	1.2	17
	25	38	45	50	60					17	FL606ZZx2	17	6		19
	30	38	45	50	60	70									
	30A	38	45	50	60	70					B698ZZx2	19		-	-
	35	38	45	50	60	70	85	90	8	22	FL608ZZx2	22	7	1.5	25
	40	38	45	50	60	70	85	90							
	40A	38	45	50	60	70	85	90	10		B6000ZZx2	26	8	-	-

Per le dimensioni dettagliate dei cuscinetti, vedere P.989, 991.

Ordering Example

Codice componente - L

ROFM25 - 50

D	Prezzo unitario											
	ROFB			ROFM			ROFA			ROFS		
	L38~50	L60, 70	L85, 90	L38~50	L60, 70	L85, 90	L38~50	L60, 70	L85, 90	L38~50	L60, 70	L85, 90
20		-	-		-	-		-	-		-	-
25			-			-			-			-
30			-			-			-			-
30A			-			-			-			-
35												
40												
40A												

Largh. L100 ~ 300

RoHS10

ROFWB (S45C + Ossido nero)
ROFAWB (EN AW-5052 Equiv. + Anodizzazione trasparente)

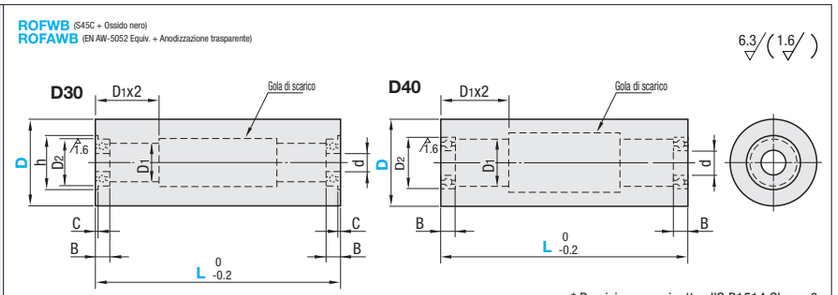

Cuscinetti inseriti a pressione. Scomposizione non consentita.

* Precisione cuscinetto: JIS B1514 Classe 0

Codice componente Tipo	D	L Incrementi di 10mm	d	D_1	Dimensione cuscinetto N.	D_2	B	C	h	Prezzo unitario ROFWB L100~150	ROFWB L160~200	ROFWB L210~250	ROFWB L260~300	ROFAWB L100~150	ROFAWB L160~200	ROFAWB L210~250	ROFAWB L260~300
ROFWB ROFAWB	30	100~300	8	10	FL678ZZ	12	3.5	0.8	13.6								
	40		12	18	B6801ZZ	21	5	-	-								

Ordering Example

Codice componente - L

ROFWB40 - 150