Pulegge per cinghie a sezione tonda

Con vite di fermo

Gola trapezoidale		Gola a U		M Materiale	S Trattamento superficie
Profilo A	Profilo B	Profilo A	Profilo B		
MBRDF	MBRD	MBRF	MBR	EN 1.1191 Equiv.	Ossido nero
MBRDFM	MBRDM	MBRFM	MBRM		Nichelatura chimica
-	MBRDS	-	MBRS	EN 1.4301 Equiv.	-
MBRDFA	MBRDA	MBRFA	MBRA	Lega di alluminio serie 5000	Anodizzato trasparente

Foro albero

H Foro rotondo — P Foro rotondo + Maschiatura — N Sede chiavetta nuovo JIS +Masch. — C Sede chiavetta vecchio JIS +Masch.

Gola trapezoidale

Profilo A: MBRDF, MBRDFM, MBRDFA

Profilo B (Con mozzo): MBRD, MBRDM, MBRDS, MBRDA

Gola a U

Profilo A: MBRF, MBRFM, MBRFA

Profilo B (Con mozzo): MBR, MBRM, MBRS, MBRA

6.3 (1.6)

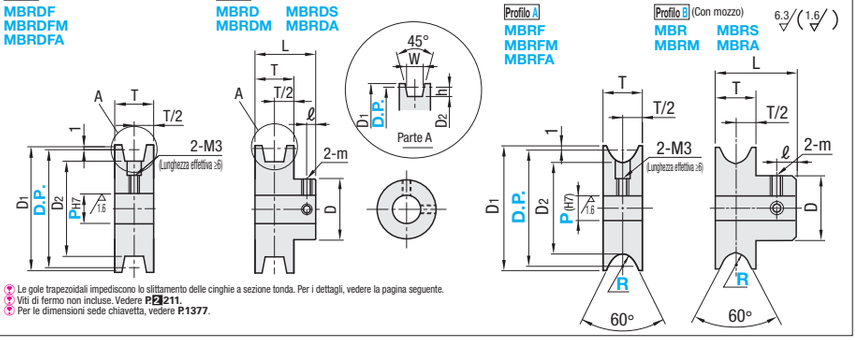

Le gole trapezoidali impediscono lo slittamento delle cinghie a sezione tonda. Per i dettagli, vedere la pagina seguente.
Viti di fermo non incluse. Vedere P.211.
Per le dimensioni sede chiavetta, vedere P.1377.

RoHS10

Codice componente		Raggio cinghia	R	Specifica foro albero, selezione D.I.			D1	D2	h	W	T	L	ℓ	D	m	Diam. cinghia applicabile	Prezzo unitario						
				Incrementi di 1mm		Selezione																	
Tipo	P.D.	Trapezoidale	Gola a U	H, P(H7)	N (Nuovo JIS)	C (Vecchio JIS)											MBRDF MBRF	MBRDFM MBRFM	MBRDFA MBRFA	MBRD MBR	MBRDM MBRM	MBRDS MBRS	MBRDA MBRA
	*15	1		4~7	-	-	17	13	1	2.2	5	11	3	12	M3	2	-	-	-				
	*20			4~12	8, 10, NK10		22	18						16									
	*30						32	28						20									
	*40						42	38															
	20	1.5		4~12	8		22	17	1.5	3.3	10	16	3	16	M3	3							
	30			5~12	8, 10, NK10		32	27						20									
	40						42	37															
	45			5~20	8~20 (8~15)	10	47	42				20	5	25	M4								
	60						62	57															
Gola trapezoidale	18	2		5~12	(8)	-	20	14	2	4.4	10	16	3	16	M3	4							
Profilo A	23				8, 10, NK10		25	19						20									
MBRDF	28						30	24															
MBRDFM	30						32	26															
MBRDFA	40						42	36															
Profilo B	45			5~20	8~20 (8~15) NK10	10	47	41				20	5	25	M4								
MBRD	48						50	44															
MBRDM	60						62	56															
MBRDS	80						82	76															
MBRDA	28	2.5		5~12	8, 10, NK10	-	30	23	2.5	5.5	10	16	3	20	M3	5							
	40			5~20	8~20 (8~15) NK10	10	42	35				20	5	25	M4								
	48						50	43															
	50						52	45															
	60						62	55															
	75						77	70															
	80						82	75															
Gola a U	28	3		5~12	8, 10, NK10	-	30	22	3	6.6	10	16	3	20	M3	6							
Profilo A	38						40	32															
MBRF	48			5~20	8~20 (8~15) NK10	10	50	42				20	5	25	M4								
MBRFM	50						52	44															
MBRFA	58						60	52															
Profilo B	60						62	54															
MBR	75						77	69															
MBRM	80						82	74															
MBRS	95						97	89															
MBRA	100						102	94															
	50	4		5~20	8~20 NK10	10 12 15	52	42	4	8.8	12	24	6	30	M4 (M5) *1	8							-
	60						62	52															-
	80						82	72															-
	100						102	92															-
	120						122	112															-
	60	5		5~20	8~20 NK10	10 12 15	62	50	5	11	15	27	6	30	M4 (M5) *1	10							-
	80						82	70															-
	100						102	90															-
	120						122	110															-
	140						142	130															-

Diam. foro albero 6.35 disponibile per specifica H e P del foro albero. Valori tra ( ) validi per il profilo B.
Diam. foro albero 9 non disponibile per specifica N foro albero.
Misure con * applicabili solo a Profilo B. *1 Per diametro albero di 15mm o superiore, la vite di fermo è (M5).
Per le dimensioni sede chiavetta, vedere P.1377.
Specificare NK10 quando si richiedono sede chiavetta + maschiatura con diam. foro albero 10 e larghezza sede chiavetta di 4.0mm (altezza 1.8mm).

Ordering Example

Codice componente	-	Raggio cinghia	-	R	-	Specifica foro albero, D.I.
MBRDF30	-	1.5			-	H5
MBR60			-	2	-	N12

Alterations

Codice componente	-	Raggio cinghia	-	R	-	Specifica foro albero, D.I.	-	(DC)
MBRD40	-	1.5			-	H6	-	DC

Variante	Taglio D.E.
Codice	DC
Spec.	Riduce il diametro D1 tagliandolo. Codice d'ordine DC

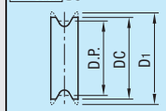

Raggio cinghia R	
Applicabile	DC
1	P.D.+0.8
1.5	P.D.+1.2
2	P.D.+1.6
2.5	P.D.+1.8

Applicabile solo al raggio cinghia corrispondente R 1, 1.5, 2, 2.5.
Il trattamento della superficie potrebbe non essere applicato all'area lavorata.

Pulegge per cinghie a sezione tonda

A morsetto

Tipo		M Materiale	S Trattamento superficie	A Accessori
Gola trapezoidale	Gola a U			
MBRDC	MBRC	EN 1.1191 Equiv.	Ossido nero	Vite a esagono incassato (x2) in EN 1.7220 Equiv.
MBRDAC	MBRAC	EN AW-5052 Equiv.	Anodizzato trasparente	Viti a esagono incassato (x2) in acciaio inox

Il valore d si riferisce alla tolleranza prima del taglio.

6.3 (1.6)

Gola trapezoidale
MBRDC
MBRDAC

Gola a U
MBRC
MBRAC

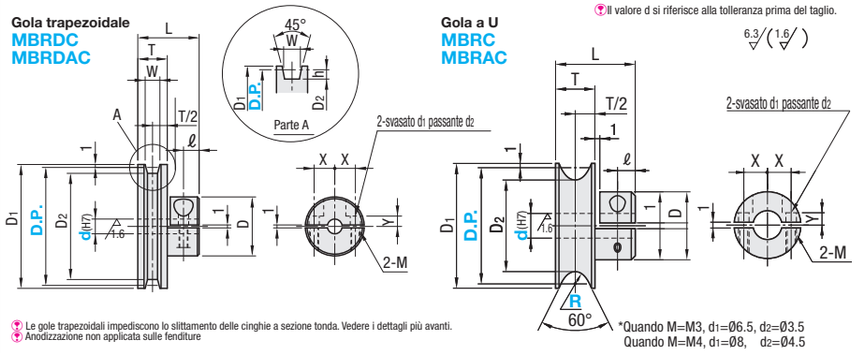

Le gole trapezoidali impediscono lo slittamento delle cinghie a sezione tonda. Vedere i dettagli più avanti.
Anodizzazione non applicata sulle fenditure

*Quando M=M3, d1=Ø6.5, d2=Ø3.5
Quando M=M4, d1=Ø8, d2=Ø4.5

RoHS10

Codice componente		Raggio cinghia	R	Selezione d (H7)	D	D1	D2	h	W	L	T	ℓ	X	Y	M	Diam. cinghia applicabile	Prezzo unitario	
Tipo	P.D.	Trapezoidale	Gola a U														MBRDC MBRC	MBRDAC MBRAC
	20	1		4 5	16	22	18	1	2.2	11	5	2.5	5	3	M3	2		
	30			4 5 6 6.35 8	20	32	28						7	3.5				
	40					42	38											
	30	1.5		5 6 6.35 8	20	32	27	1.5	3.3	16	10	2.5	7	3.5	M3	3		
	40					42	37											
	45			5 6 6.35 8 10 11 12	25	47	42			20		4.5	9	4.5	M4			
	60					62	57											
	23	2		5 6 6.35 8	20	25	19	2	4.4	16	10	2.5	7	3.5	M3	4		
	28					30	24											
	30					32	26											
	40					42	36											
	45			5 6 6.35 8 10 11 12	25	47	41			20		4.5	9	4.5	M4			
Gola trapezoidale	48					50	44											
MBRDC	60					62	56											
MBRDAC	80					82	76											
	28	2.5		5 6 6.35 8	20	30	23	2.5	5.5	16	10	2.5	7	3.5	M3	5		
	40			5 6 6.35 8 10 11 12	25	42	35			20		4.5	9	4.5	M4			
	48					50	43											
Gola a U	50					52	45											
MBRC	60					62	55											
MBRAC	75					77	70											
	80					82	75											
	28	3		5 6 6.35 8	20	30	22	3	6.6	16	10	2.5	7	3.5	M3	6		
	38			5 6 6.35		40	32			20		4.5	6.5		M4			
	48			5 6 6.35 8 10 11 12	25	50	42						9	4.5				
	50					52	44											
	58					60	52											
	60					62	54											
	75					77	69											
	95					97	89											
	100					102	94											

Ordering Example

Codice componente	-	Raggio cinghia	-	R	-	d
MBRDC30	-	2			-	5
MBRC60			-	2.5	-	6

Alterations Pagina di sinistra

<Differenza di coppia di slittamento per gole trapezoidali e a U> * Gli indici derivano dal confronto con i valori per la gola a U come valori base (100)

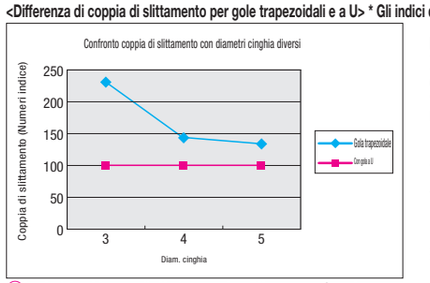

■Condizioni di prova
・Misura: P.D. 60
・Materiale: EN AW-5052 Equiv.; Trattamento superficie: Ossido nero
・Cinghia: MBT3, 4, 5 (P.1371)

Profilo gola trapezoidale — Profilo gola a U

La coppia di slittamento è migliore con una puleggia con gola trapezoidale, in quanto offre 3 punti di contatto con le cinghie, mentre la puleggia con gola a U prevede un solo punto di contatto.

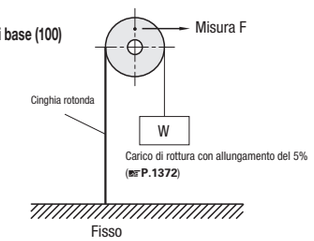

I valori forniti sono di riferimento. La differenza può variare a seconda dell'ambiente d'esercizio.