Pulegge dentate senza chiavetta - T5

■Per le cinghie dentate, vedere P.1470.

Tipo	Codice componente: Largh. cinghia: 10mm A:11 W:16	Largh. cinghia: 15mm A:17 W:22	Largh. cinghia: 20mm A:22 W:27	Largh. cinghia 25mm A:27 W:32	M Materiale *1: Puleggia	Flangia	Boccola	S Trattamento superficie: Puleggia	Flangia	Boccola
	T5100	T5150	T5200	T5250						
TTLA	●	●	●	●	EN AW-7075 Equiv.	Lega di alluminio serie 5000	EN 1.1191 Equiv.	Anodizzato trasparente		-
TTLK	●	●	●	●				Anodizzato duro trasparente *2		-

*1. Materiale e accessori indicati possono essere sostituiti con altri equivalenti. *2. Anodizzato duro: durezza pellicola 300HV ~

Tabella 1: Selezione diametro foro albero

dH7	Coppia max N・m: Boccola ST	Boccola SH	D: Boccola ST	Boccola SH	(L)
8	16	8.5	25.5	24.5	8.5
10	39	18	30	29	10.5
11	43	20	31	30	
12	48	23	32	31	
14	73	37	35	36	12
15	78	39	36	37	
16	83	42	37	38	13
17	88	45	38	39	
18	154	48	43	40	14
19	163	49	45	42	
20	171	97	46	46	
22	186	110	48	47	
24	206	121	50	49	
25	216	124	52	51	
28	353	141	54	53	15.5
30	382	149	57	56	
32	412	163	59	58	16.5
35	451	173	63	61	
38	686	-	70	-	19
40	725		71		

La boccola con nichelatura chimica (Varianti BMC, BMR) riduce la coppia massima ammessa e il carico di spinta ammesso del 20~30%.

• **Profilo puleggia**

E Profilo

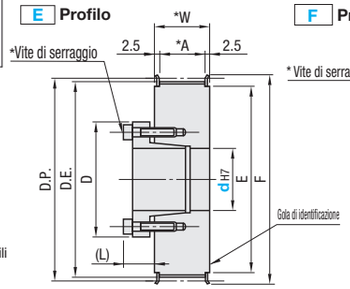

F Profilo

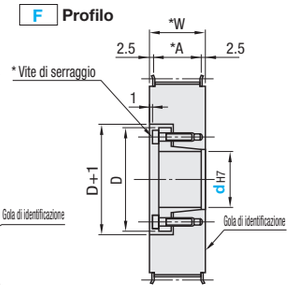

Profilo dente standard

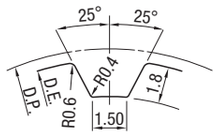

Dimensioni gola tra denti leggermente variabili in base al numero di denti.
(Passo: 5.0mm)

Numero di denti	22	24	25	26	28	30	32	34	36	40	44	48	50	60
D.P.	35.01	38.20	39.79	41.38	44.56	47.75	50.93	54.11	57.30	63.66	70.03	76.39	79.58	95.49
D.E.	34.25	37.40	39.00	40.60	43.75	46.95	50.10	53.25	56.45	62.85	69.20	75.55	78.75	94.65
F	40	45	45	48	48	52	55	61	61	67	74	83	87	99
E	27	30	30	35	35	36	40	45	45	50	58	63	67	80

Il trattamento della superficie potrebbe non essere applicato ai fori albero.
Sono disponibili due tipi di boccole: Standard (boccole ST) e Corte (boccole SH). Vedere P.1425.
* Per quantità e misura delle viti di serraggio con flangia montata, vedere P.1425.

Codice componente: Tipo	Numero di denti	Tipo, largh. nominale	Profilo puleggia	Gamma dH7 (,): Selezionare, (~): Specificare in incrementi di 1mm — Profilo E: T5100 Boccola ST	T5150 Boccola ST	T5200 Boccola ST	T5250 Boccola ST	Profilo F: T5100 Boccola SH	T5150 Boccola SH	T5200 Boccola SH	T5250 Boccola SH
TTLA TTLK	22	T5100 *A:11 *W:16	E	8	-	-	-	-	-	-	-
	24			8, 10	10	-	-	8	8	8	8
	25										
	26			8, 10~12	10~12	12	12	8	8, 10	8, 10	8, 10
	28	T5150 *A:17 *W:22		8, 10~12	10~12	12	12	8	8, 10, 11	8, 10, 11	8, 10, 11
	30			10~12, 14, 15		12, 14, 15		-	10~12	10~12	10~12
	32			10~12, 14~17		12, 14~17		-	10~12	10~12, 14	10~12, 14
	34		F	10~12, 14~17	10~12, 14~17	12, 14~17	12, 14~17	-	10~12	10~12, 14~18	10~12, 14~18
	36	T5200 *A:22 *W:27									
	40			10~12, 14~17		12, 14~17		-	10~12	10~12, 14~19	
	44			12, 14~20, 22, 24, 25		12, 14~20, 22, 24, 25		-	12	12, 14~20, 22, 24, 25	
	48			12, 14~20, 22, 24, 25, 28				-	12	12, 14~20, 22, 24, 25, 28	
	50	T5250 *A:27 *W:32		12, 14~20, 22, 24, 25, 28, 30, 32				-	12	12, 14~20, 22, 24, 25, 28, 30, 32	
	60			12, 14~20, 22, 24, 25, 28, 30, 32, 35, 38	12, 14~20, 22, 24, 25, 28, 30, 32, 35, 38, 40			-	12	12, 14~20, 22, 24, 25, 28, 30, 32, 35	

Ordering Example: Codice componente - Profilo puleggia - Diam. foro albero
TTLA40T5250 - E - 15

Alterations: Codice componente - Profilo puleggia - Diam. foro albero - (BMC···ecc.)
TTLA40T5250 - F - 15 - FC65

Varianti / Codice	Trattamento superficie: BMC, BMR	Puleggia di ricambio (solo puleggia): OP
Spec.	Applica la nichelatura chimica a una boccola. (Trattamento antiruggine applicato alle viti.) La boccola con nichelatura chimica riduce la coppia ammessa del 20~30%. BMC:non conforme a RoHS (Vite: EN 1.7220 Equiv. trattamento DACROTIZED®) BMR:conforme a RoHS (Vite: EN 1.7220 Equiv. rivestimento GeoMet)	Pulegge spedite senza boccole montate.

Numero di denti	Prezzo unitario TTLA (x1.0) TTLK (x1.1): T5100 Profilo E	T5100 Profilo F	T5150 Profilo E	T5150 Profilo F	T5200 Profilo E	T5200 Profilo F	T5250 Profilo E	T5250 Profilo F
22		-	-	-		-		-
24					-		-	
25								
26								
28								
30								
32								
34								
36								
40		-						
44								
48								
50								
60								

Varianti / Codice	Taglio flangia: FC	Flangia non a innesto: NFC	Flange a innesto su un lato: LFC, RFC
Spec.	Abbassa la flangia tagliandola. FC: Incrementi di 0.5mm. Nessun trattamento della superficie sulla circonferenza della flangia. FC≥(D. E.)+1 FC≤F-2 Codice d'ordine FC43	Flangia non montata. (Flangia inclusa)	Flangia montata sul lato con boccola (LFC) o sul lato opposto (RFC) prima della spedizione. (Flangia 1 pz. inclusa)

Pulegge dentate senza chiavetta - T5

Blocco meccanico standard incorporato (Con funzione di centraggio)

■**Caratteristiche:** pulegge dentate con blocco meccanico standard P.1491 incorporato. Tollerano in media una coppia rispettivamente superiore di 1.2 e 2.5 volte in confronto alle boccole convenzionali ST e SH.

Tipo	Codice componente: Largh. cinghia: 10mm A:11 W:16	Largh. cinghia: 15mm A:17 W:22 Y:14	Largh. cinghia: 20mm A:22 W:27 Y:14(18)	Largh. cinghia 25mm A:27 W:32 Y:14(22, 23.5)	M Materiale *1: Puleggia	Flangia	Blocco meccanico	S Trattamento superficie: Puleggia	Flangia	Blocco meccanico
	T5100	T5150	T5200	T5250						
HTTA	●	●	●	●	EN AW-7075 Equiv.	EN AW-5052 Equiv.	EN 1.1191 Equiv.	Anodizzato trasparente		-
HTTK	●	●	●	●				Anodizzato duro trasparente *2		-

*1. Materiale e accessori indicati possono essere sostituiti con altri equivalenti. *2. Anodizzato duro: durezza pellicola 300HV ~

Tabella 1: Selezione diametro foro albero

dH7	Coppia max ammessa (N・m)	D1	(L)
8	19.6	23.5	6
10	27.5	25.5	
12	44.1	28.5	6.5
14	63.7	30.5	
15	80.4	31.5	
16	83.3	33.0	
17	92.2	33.5	
18	95.1	34.5	
19	98.1	35.5	
20	216.0	42.0	8
22	255.0	44.0	
24	363.0	46.0	
25	392.0	47.0	
28	441.0	50.0	8.5
30	500.0	52.0	
32	530.0	54.0	

• **Profilo puleggia**

E Profilo

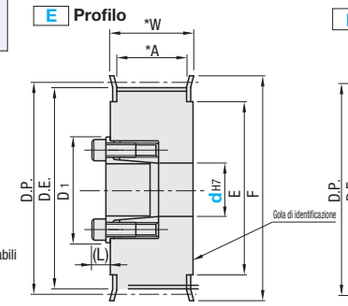

F Profilo

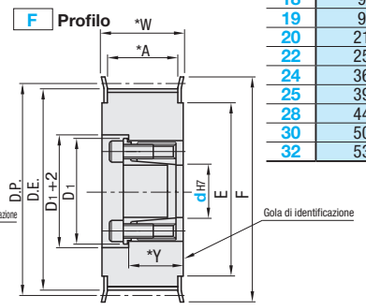

Profilo dente standard

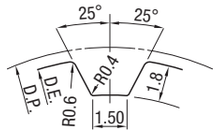

Dimensioni gola tra denti leggermente variabili in base al numero di denti.
(Passo: 5.0mm)

Numero di denti	24	25	26	28	30	32	34	36	40	44	48	50	60
D.P.	38.20	39.79	41.38	44.56	47.75	50.93	54.11	57.30	63.66	70.03	76.39	79.58	95.49
D.E.	37.40	39.00	40.60	43.75	46.95	50.10	53.25	56.45	62.85	69.20	75.55	78.75	94.65
F	45	45	48	48	52	55	61	61	67	74	83	87	99
E	30	30	35	35	36	40	45	45	50	58	63	67	80

Il trattamento della superficie potrebbe non essere applicato ai fori albero.
Con flangia montata.
Per il montaggio, vedere P.1489. Per i dettagli del blocco meccanico, vedere P.1491
Per le dimensioni Y tra ( ) è richiesto un diametro foro albero 12 o superiore.

Codice componente: Tipo	Numero di denti	Tipo, largh. nominale	Profilo puleggia	Gamma dH7 (~): Specificare in incrementi di 1mm (,): Selezionare — Profilo E: T5100	T5150	T5200	T5250	Profilo F: T5150	T5200	T5250
HTTA HTTK	24	T5100 *A:11 *W:16	E	8	8	8	8	8	8	8
	25									
	26	T5150 *A:17 *W:22 *Y:14		8, 10	8, 10	8, 10	8, 10	8, 10	8, 10	8, 10
	28									
	30			10	10	10	10	10	10	10
	32	T5200 *A:22 *W:27 *Y:14 (d12~:Y=18)		10, 12, 14	10, 12, 14	10, 12, 14	10, 12, 14	10	10, 12, 14	10, 12, 14
	34			10, 12, 14	10, 12, 14~16	10, 12, 14~16	10, 12, 14~16	10	10, 12, 14~16	10, 12, 14~16
	36		F							
	40	T5250 *A:27 *W:32 *Y:14 (d12~22:Y=22) (d24~:Y=23.5)		10, 12, 14	10, 12, 14~19	10, 12, 14~19	10, 12, 14~19	10	10, 12, 14~19	
	44			12, 14	12, 14~20, 22	12, 14~20, 22	12, 14~20, 22	-	12, 14~19	12, 14~20, 22
	48			12, 14	12, 14~20, 22	12, 14~20, 22, 24		-	12, 14~19	12, 14~20, 22, 24
	50			12, 14	12, 14~20, 22	12, 14~20, 22, 24, 25, 28		-	12, 14~19	12, 14~20, 22, 24, 25, 28
	60			12, 14	12, 14~20, 22	12, 14~20, 22, 24, 25, 28, 30, 32		-	12, 14~19	12, 14~20, 22, 24, 25, 28, 30

Ordering Example: Codice componente - Profilo puleggia - Diam. foro albero
HTTA48T5250 - F - 20

Alterations: Codice componente - Profilo puleggia - Diam. foro albero - (BMC···ecc.)
HTTA40T5250 - E - 18 - BMC

Varianti / Codice	Trattamento superficie: BMC, BMR	Taglio flangia: FC
Spec.	Applica la nichelatura chimica a un blocco meccanico. (Trattamento antiruggine applicato alle viti.) La boccola con nichelatura chimica riduce la coppia ammessa del 20~30%. BMC:non conforme a RoHS (Vite: EN 1.7220 Equiv. trattamento DACROTIZED®) BMR:conforme a RoHS (Vite: EN 1.7220 Equiv. rivestimento GeoMet)	Abbassa la flangia tagliandola. FC: Incrementi di 0.5mm. Nessun trattamento della superficie sulla circonferenza della flangia. FC≥(D. E.)+1 FC≤F-2 Codice d'ordine FC43

Numero di denti	Prezzo corpo 1 ~ 10 pz. HTTA T5100	T5150	T5200	T5250	HTTK T5100	T5150	T5200	T5250
24								
25								
26								
28								
30								
32								
34								
36								
40								
44								
48								
50								
60								

Per ordini superiori ai valori indicati, richiedere un preventivo.

dH7	Addebito incorporazione blocco meccanico (+ Prezzo corpo)
8	
10	
12	
14	
15	
16	
17	
18	
19	
20	
22	
24	
25	
28	
30	
32	

Varianti / Codice	Flangia non a innesto: NFC	Flange a innesto su un lato: LFC, RFC
Spec.	Flangia non montata. (Flangia inclusa)	Flangia montata sul lato con boccola (LFC) o sul lato opposto (RFC) prima della spedizione. (Flangia 1 pz. inclusa)