Tenditori
Tensionamento sul dorso cinghia

Tenditori / Alberi tenditori
Plastica

Alberi tenditori (alberi a sbalzo) selezionabili a P.881~906.
Tenditori selezionabili a P.1555, P.1556.

Tipo		Materiale			Trattamento superficie
Senza flangia	Con flangia	Corpo principale	Flangia	Cuscinetto	
AFBD	AFDF	Lega di alluminio serie 2000	EN AW-5052 Equiv.	Acciaio	Anodizzato trasparente
BFBD	BFDF	EN 1.1191 Equiv.	EN 1.0330 Equiv.		Ossido nero
MFBD	MFDF				Nichelatura chimica
SFBD	SFDF	EN 1.4301 Equiv.		Acciaio inox	-

• Cuscinetto centrale

Senza flangia: AFBD BFBD MFBD SFBD

Con flangia: AFDF BFDF MFDF SFDF

• Cuscinetto sui due lati

Senza flangia: AFBD

Con flangia: AFDF

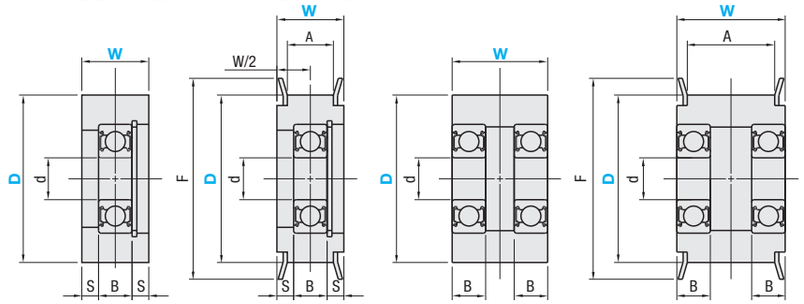

Cuscinetti inseriti a pressione.

* Precisione cuscinetto: JIS B1514 Classe 0 (prima dell'inserimento a pressione)

RoHS10

Cuscinetto centrale

Codice componente					Larghezza nominale cinghia applicabile			Dimensioni cuscinetto			Anello di sicurezza		Prezzo unitario							
													Senza flangia				Con flangia			
Tipo	W	D	F	A	poll.	mm	S	N.	d	B	AFBD MFBD SFBD AFDF MFDF SFDF	BFBD BFDF	AFBD	BFBD	MFBD	SFBD	AFDF	BFDF	MFDF	SFDF
Senza flangia AFBD BFBD MFBD SFBD Con flangia AFDF BFDF MFDF SFDF	9	20	25	5	-	040	2.5	695ZZ	5	4	RTWS13	RTWN13		-	-	-		-	-	-
		25	30																	
	10	25	30	6	019	-	2.5	696ZZ	6	5	RTWS15	RTWN15		-	-	-		-	-	-
	11	25	30	7	-	060	3.0	696ZZ	6	5	RTWS15	RTWN15								
	11.5	25	30	7.5	025	-	3.25	696ZZ	6	5	RTWS15	RTWN15								
	14	30	35	9	031		4	698ZZ	8	6	RTWS19	RTWN19		-	-	-		-	-	-
	15	30	35	11	037	100	4.5	698ZZ	8	6	RTWS19	RTWN19								
	16	40	48				4	6000ZZ	10	8	RTWS26	RTWN26								
	19	30	36	14	050	-	6.5	698ZZ	8	6	RTWS19	RTWN19		-	-	-		-	-	-
		35	45				5.5	628ZZ	8	8	RTWS24	RTWN24								
		45	55				5	6200ZZ	10	9	RTWS30	RTWN30								
	22	35	45	17	-	150	7	6000ZZ	10	8	RTWS26	RTWN26		-	-	-		-	-	-
		45	55				6.5	6200ZZ	10	9	RTWS30	RTWN30								
	26	40	48	21	075	-	9	6000ZZ	10	8	RTWS26	RTWN26		-	-	-		-	-	-
		45	55				8.5	6200ZZ	10	9	RTWS30	RTWN30		-	-	-		-	-	-
		50	58				8.5		10											

Cuscinetto sui due lati

Codice componente						Larghezza nominale cinghia applicabile		Dimensioni cuscinetto			Prezzo unitario	
											Senza flangia	Con flangia
Tipo	W	Nominale	D	F	A	poll.	mm	N.	d	B	AFBD	AFDF
Senza flangia AFBD Con flangia AFDF	9	15	15	18	5	-	040	675ZZx2	5	2.5		
		20W	20	25				676ZZx2	6	3		
	11	15	15	18	7		060	675ZZx2	5	2.5		
		20	20	25				676ZZx2	6	3		
	11.5	15	15	18	7.5	025	-	675ZZx2	5	2.5		
		20	20	25				676ZZx2	6	3		
	15	20	20	25	11	037	100	686ZZx2	6	5		
		25	25	30				688ZZx2	8	5		
	19	25	25	32	14	050	-	688ZZx2	8	5		
		30W	30	36				688ZZx2	8	5		
	22	25	25	32	17	-	150	688ZZx2	8	5		
		35W	35	45				6000ZZx2	10	8		
	26	40W	40	48	21	075	-	6000ZZx2	10	8		
		45W	45	55				6201ZZx2	12	10		
	27	60	60	67	22	-	200	6201ZZx2	12	10		
	32	45	45	55	27	100	250					
		65	65	74	27							
	37	55	55	67	32	-	300					
		65	65	74	32							
	45	70	70	80	40	150	-	6202ZZx2	15	11		
	49	60	60	67	44	-	400					
		70	70	80	44							
	58	60	60	67	53		500					
	59	70	70	80	54	200	-					

Ordering Example

■Cuscinetto centrale: Codice componente - D — AFBD9 - 20

■Cuscinetto sui due lati: Codice componente - Nominale — AFBD11 - 15

Per i dettagli delle dimensioni dei cuscinetti, vedere P.989, 991. Per i dettagli delle dimensioni dell'anello di sicurezza, vedere P.■ -265

Tenditori in plastica

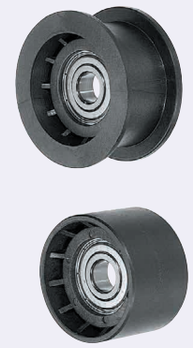

TPBSN (Tenditore con flangia)

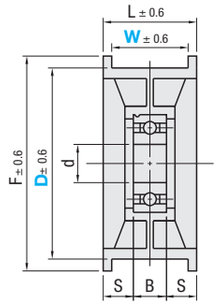

TPCFN (Tenditore piatto)

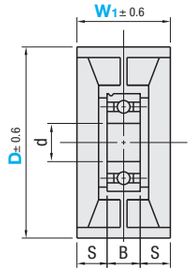

Temp. ambiente d'esercizio: 80°C o inf. * Precisione cuscinetto: JIS B 1514 Classe 0 M Materiale: Nylon rinforzato in fibra di vetro (tecnopolimero)

Codice componente		TPBSN	TPCFN	F	L	S	Dimensioni cuscinetto			Albero tenditore applicabile	TPBSN		TPCFN	
											Prezzo unitario	Sconto volumi elevati	Prezzo unitario	Sconto volumi elevati
Tipo	D	W	W1				N.	d	B		1 ~ 10 pz.	11~30 pz.	1 ~ 10 pz.	11~30 pz.
TPBSN TPCFN	38	15	18	42	18	4.5	6200ZZ	10	9	WS010S				
	40	20	26	48	26	8	6201ZZ	12	10	WS116S, WS122S				
	45		25	50	25	7	6202ZZ	15	11	WS216S				
	46			52		7.5	6201ZZ	12	10	WS112S, WS116S				
	50	25	31	62	31	10.5				WS116S, WS122S				
	60	30	-	66	36	13							-	-
	70	28	-	80	35	12	6202ZZ	15	11	WS216S, WS222S				

Per ordini superiori ai valori indicati, richiedere un preventivo.

Alberi tenditori

RoHS10

WS

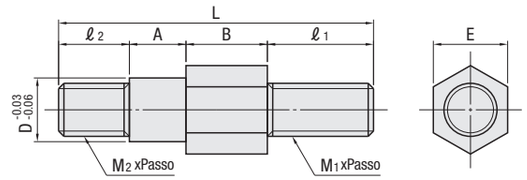

Per alberi tenditori di misure diverse, vedere gli alberi a sbalzo (P.881~906).

M Materiale: EN 1.1191 Equiv.
S Trattamento superficie: Ossido nero
A Accessori: Dadi 2 pz., Rondelle elastiche 2 pz.

Codice componente		A	B	D	ℓ1	M1xPasso	ℓ2	M2xPasso	E	L	Prezzo unitario	Sconto volumi elevati
											1 ~ 10 pz.	11~30 pz.
WS	010S	8.5	10	10	17	M10x1.5	12	M8x1.25	14	47.5		
	112S	9.5	12	12	20		14	M10x1.5		55.5		
	116S		16							59.5		
	122S		22							65.5		
	216S	10.5	16	15					17	60.5		
	222S		22							66.5		

Per ordini superiori ai valori indicati, richiedere un preventivo.

Ordering Example

Codice componente - W(W1)

TPCFN50 - 31

WS222S