Tendicatena
Kit tendicatena

Tenditori per guidacatene

Caratteristiche: tenditori per tensionamento intermedio che consentono di regolare al tensione mediante la semplice rotazione dell'albero.

RoHS

THBS

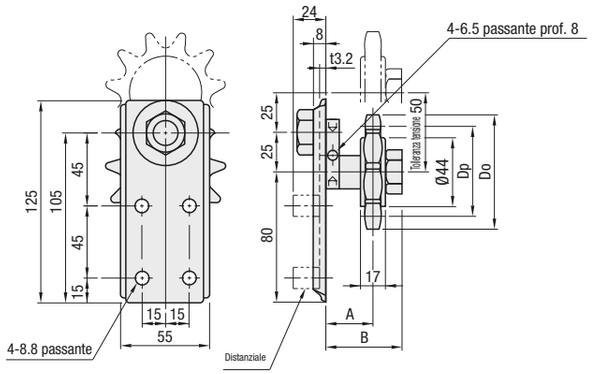

• **Distanziale** (4 pz.)

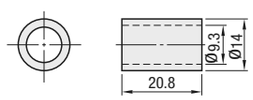

• **Vite M8** (4 pz.)

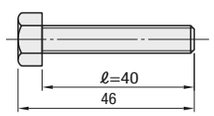

• **Dado M8** (4 pz.)

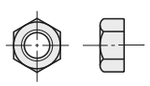

Tipo	M Materiale	S Trattamento superficie
Pignoni folli	EN 1.1181 Equiv. (Superficie denti: Tempra a induzione)	Ossido nero
Piastra base	EN 1.0718 Equiv.	
Distanziale		

Codice componente		Catena a rulli applicabile	Pignoni folli				A	B	Massa (kg)	Prezzo unitario
Tipo	N.		Cod. comp.	Numero di denti	Do	Dp				
THBS	35	JIS35	DRC35-18	18	60	54.85	26	47	0.89	
	40	JIS40	DRC40-15	15	67	61.08			0.92	
	50	JIS50	DRC50-13	13	74	66.34			0.96	
	60	JIS60	DRC60-11	11	76	67.62			1.00	
	80	JIS80	DRC80-9	9	85	74.26	30	51	1.11	

Ordering Example

Codice componente
THBS35

Per la regolazione della tensione sul lato condotto, vedere P1555.

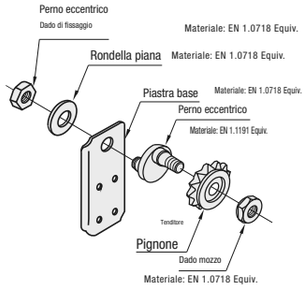

Metodo di regolazione della tensione

Inserire un'asta con Ø6 nel foro del perno eccentrico e ruotare per ottenere un tensionamento di max 50mm. Fissare la piastra base in modo che tenditore e catena si innestino nella posizione di massima tolleranza della tensione (Fig. 1), quindi serrare il dado del perno eccentrico nella direzione di trasmissione della catena.

(Fig. 1)

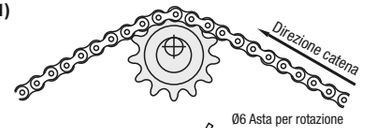

(Fig. 2)

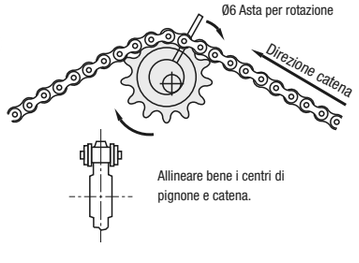

Posizione del tendicatena

Installare un tendicatena sul lato lasco, come indicato in figura.

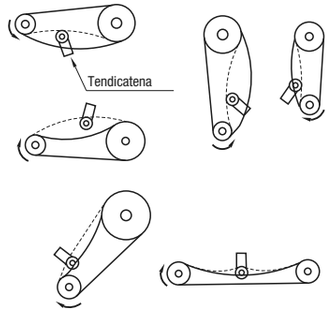

(Nota) Non utilizzare il tendicatena se posizionato su un lato con tensioni variabili, ad esempio in trasmissione rotativa con cambi di direzione.

Caratteristiche: regolazione automatica della tensione in risposta all'allungamento della catena, con conseguente riduzione di tempo e impegno richiesti per la manutenzione.

RoHS

TSBXA (Standard)

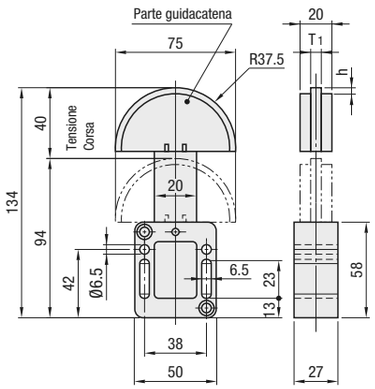

TSBXB (Con regolazione tensione)

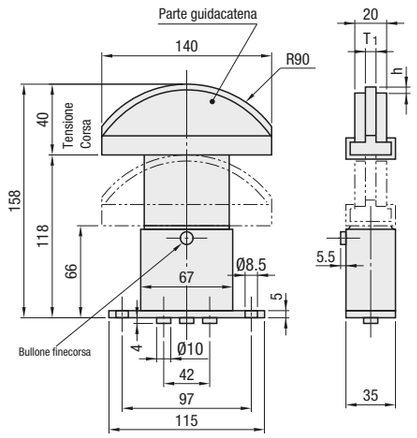

Temperatura d'esercizio: -10 ~ 60°C

Non rimuovere la vite finecorsa.

Tipo	M Materiale	
	Guidacatene	Corpo principale
TSBXA	Polietilene ad altissimo peso molecolare (Verde)	Plastica
TSBXB		Acciaio

Codice componente			T1	h	Catena applicabile	Prezzo unitario
Tipo	N.	Tipo di carico (vedere Fig. 1)				
TSBXA (Standard)	35	L	4	2.6	CHE35	
	35	H				
	40	L	7	2.6	CHE40/CHE50	
	40	H				
	60	H	11	3.5	CHE60	
TSBXB (Con regolazione tensione)	40	L	6.3	2.6	CHE40	
	40	H				
	50	L	8	2.6	CHE50	
	50	H				

Ordering Example

Codice componente
TSBXA40H
TSBXB50L

Caratteristiche

Polietilene ad altissimo peso molecolare con eccellente resistenza all'abrasione per la parte guida del tenditore per guidacatena. L'azione della molla incorporata mantiene costantemente e automaticamente la tensione appropriata, migliorando quindi le prestazioni e prolungando la durata senza necessità di manutenzione.

Installazione

Installare la guida sulla catena, premere con decisione fino a raggiungere una posizione in cui la corsa di tensionamento non supera il 50% della corsa a vuoto (40mm).
Se necessario, regolare la posizione con spessori o distanziali.

Metodo di regolazione della tensione (TSBXB)

Per TSBXB, è possibile regolare il carico di tensione in 3 fasi allentando la vite di tenuta molla. Durante la spedizione, tutte e 3 le molle rimangono compresse. Allentare la vite centrale quando è necessario allentare una sola molla; allentare le viti sui due lati quando devono essere allentate due molle.
Dopo il montaggio, creare spazio sufficiente sotto la vite di tenuta per consentire l'accesso per regolazioni della tensione.
Per riportare le molle allo stato compresso, ruotare le viti di tenuta premendo la guida verso il basso.

* Senza vite di tenuta molla per TSBXA.

Example

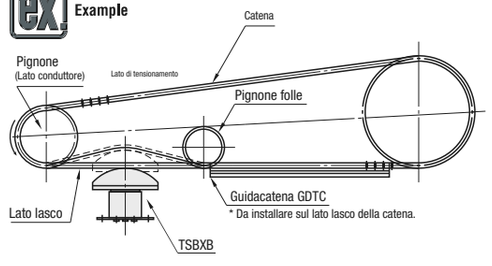

Tabella 1: Tipo di carico

Tipo	Q.tà Viti di fissaggio antiallent.	Carico di tensione (N)			
		Tipo di carico L		Tipo di carico H	
		min	max	min	max
TSBXA	(Non fornite)	37	64	64	137
TSBXB	1 pz.	37	64	64	137
	2 pz.	75	127	127	274
	3 pz.	112	191	191	412
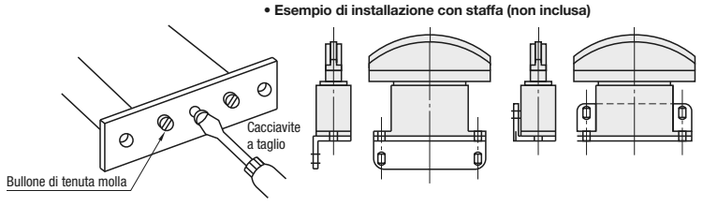
• **Esempio di installazione con staffa (non inclusa)**