Perni di posizionamento conici rientranti/Nottolini di avanzamento economici

Caratteristiche: la sezione conica tiene il pezzo, consentendo un posizionamento stabile. Prodotti simili: perni di posizionamento con flangia (P.1653)

■Perni di posizionamento conici rientranti

Tipo	Perno		Corpo			Molla	Boccola senza olio
	M Materiale	H Durezza	M Materiale	H Durezza	S Trattamento superficie	M Materiale	M Materiale
PICP	EN 1.2379 Equiv.	60~63HRC	EN 1.1191 Equiv.	23~30HRC	Nichelatura chimica	JIS-SWP-B	Fusione in bronzo speciale

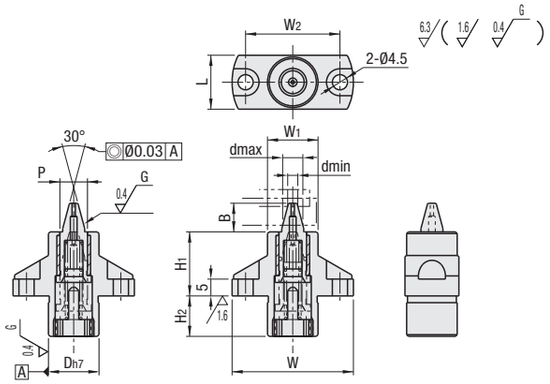

■Tabella di carico

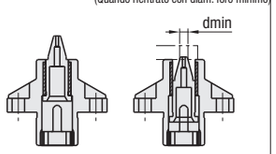

Molla		N. 6	N. 10
Carico (N)	min	6.3	5.8
	max	19.9	20.1
Costante molla (N/mm)		1.8	1.4

RoHS10

Codice componente Tipo	N.	Diam. foro applicabile: Diam. foro max (dmax)	Diam. foro min (dmin)	D	P	B	H_1	H_2	W	W_1	W_2	L	Prezzo unitario
PICP	6	6	3	15	8.2	8.5	19	12	36	15	28	16	
	10	10	6	19	12.2	12	24	17	40	19	32	20	

Ordering Example

Codice componente
PICP6

Example

Il perno scende mentre la sezione conica mantiene il pezzo stabile. Quando utilizzati entro il diametro foro applicabile, non sono necessari cambi, per una produttività e un'operabilità elevate.

Utilizzabili insieme ai blocchi di regolazione altezza (P.1653).

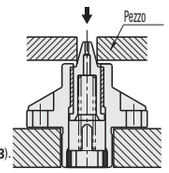

Caratteristiche: l'uso di lamiera per il corpo principale ha consentito una riduzione di prezzo di circa il 50% rispetto ai prodotti convenzionali.

■Nottolini di avanzamento economici

RoHS10

Tipo	M Materiale: Griffa	Corpo principale	Perno	Molla
ATBES	EN 1.4301 (CP) Equiv.	EN 1.4301 (CP) Equiv.	EN 1.4301 Equiv.	EN 1.4301 (WPB) Equiv.
ATBEM	Nylon MC			

ATBES10-L

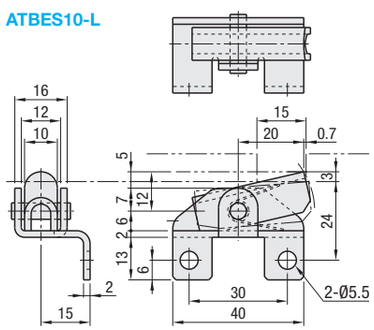

ATBEM10-R

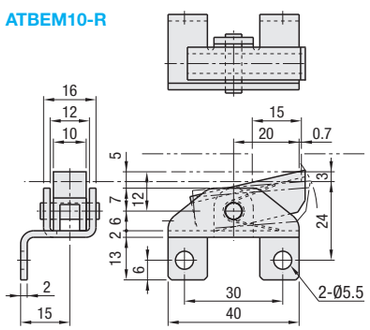

Codice componente Tipo	N.	Orientamento griffa		Carico (valore calcolato) N: Corsa 3mm	Corsa 5mm	Massa (g)	Prezzo unitario 1 ~ 3 pz.	Sconto volumi elevati: 4 ~ 9 pz.	10 ~ 30 pz.	31 pz. o sup.
ATBES	10	L	(Sx)	8.3	8.9	45				
		R	(Dx)							
ATBEM	10	L	(Sx)	8.1	8.7	35				
		R	(Dx)							

Per ordini superiori ai valori indicati, richiedere un preventivo.

Ordering Example

Codice componente	-	Orientamento griffa
ATBES10	-	L
ATBEM10	-	R

Chiusure automatiche

Caratteristiche: facile posizionamento di pezzi con placcatura sottile come le schede stampate e le piastre in metallo.

RoHS10

Tipo	① Griffa: M Materiale	H Durezza	S Trattamento superficie	② Base: M Materiale	H Durezza	S Trattamento superficie	③ Molla: M Materiale
ATLAM	EN 1.1191 Equiv.	20~35HRC	Nichelatura chimica	EN 1.1191 Equiv.	-	Nichelatura chimica	EN 1.4301 (WPB) Equiv.
ATLAS	EN 1.4301 Equiv.	-	-	EN 1.4301 Equiv.	-	-	
ATLAN	Nylon MC	-	-				

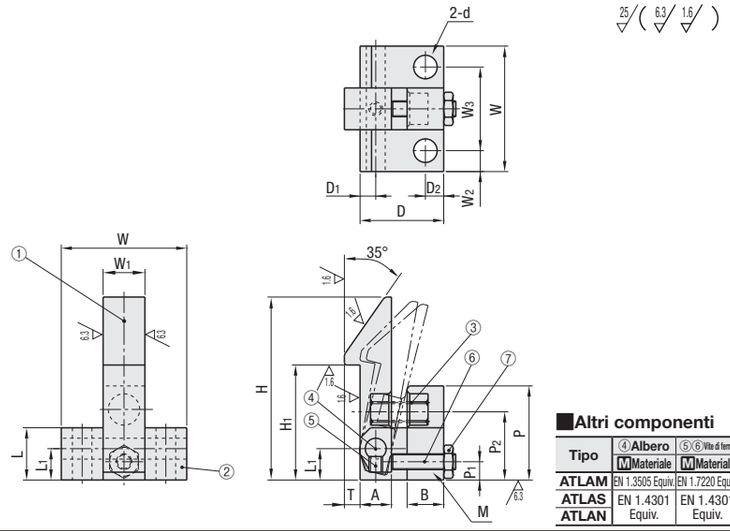

■Altri componenti

Tipo	④ Albero: M Materiale	⑤⑥ Vite di fermo: M Materiale	⑦ Dado: M Materiale · S Trattamento superficie
ATLAM	EN 1.3505 Equiv.	EN 1.7220 Equiv.	JIS SWCH, Cromatura trivalente
ATLAS / ATLAN	EN 1.4301 Equiv.	EN 1.4301 Equiv.	EN 1.4301 Equiv.

Codice componente Tipo	N.	H	H_1	T	W	W_1	W_2	W_3	d	L	L_1	D	D_1	D_2	A	B	P	P_1	P_2	M (Fil. grossa)
ATLAM ATLAS ATLAN	25	25	15	2	20	7	3	14	3.5	8	5	14	2.5	3	5	6	15	3.5	11	M3
	35	35	22	3	24	8	4	16	4.5	10	6	16	3	3.5	6	7	18	3.5	13.5	M3
	45	45	30	4	26	10	4	18	4.5	12	7	20	4	4	8	8	22	4.5	17	M4

Ordering Example

Codice componente
ATLAM25
ATLAS45

■Variazioni della corsa delle griffe

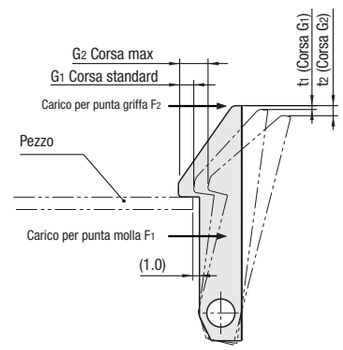

N.	G_1	G_2	t_1	t_2
25	1	3.2	0.3	1.4
35	2	4.2	0.5	1.4
45	3	6.3	0.5	1.6

* Con un gioco di 1.0mm.

N.	Prezzo unitario: ATLAM	ATLAS	ATLAN
25			
35			
45			

Example

Facile fissaggio del pezzo nella posizione richiesta abbassando semplicemente il pezzo dall'alto.

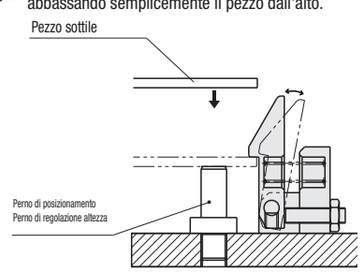

■Tabella del carico molla (valore calcolato)

N.	Punta molla F_1 (N): Carico iniziale	Corsa G_1	Corsa G_2	Punta griffa F_2 (N): Carico iniziale	Corsa G_1	Corsa G_2
25	1.2	1.3	1.7	0.4	0.4	0.5
35	2.0	2.4	2.9	0.5	0.6	0.8
45	3.9	5.1	6.5	1.0	1.3	1.7