Pistoncini
Standard

Caratteristiche: le varianti dei profili punta consentono l'adattamento del prodotto in base alle esigenze di applicazione.

Standard

Vite	Con ritorno			Con posizione di riposo			Manopola	Corpo principale		Perno					Molla	(Controdado)	
	Sferici	Conici	Piatti	Sferici	Conici	Piatti	M Materiale	M Materiale	S Trattamento superficie	M Materiale	H Durezza	S Trattamento superficie	M Materiale	M Materiale	S Trattamento superficie	M Materiale	S Trattamento superficie
Filettatura fine	PXAN	PXAT	PXAF	PXYAN	PXYAT	PXYAF	EN AW-2017 Equiv. (Anodizzato nero)	EN 1.0715 Equiv.	Ossido nero	EN 1.1191 Equiv.	50~60HRC	Ossido nero	EN 1.4568 Equiv.	-	-		
	PXKN	PXKT	PXKF	PXYKN	PXYKT	PXYKF								EN 1.0038 Equiv.	Ossido nero		
	SXPAN	SXPAT	SXPAF	SXYAN	SXYAT	SXYAF		EN 1.4305 Equiv.	-	EN 1.4125 Equiv.	45HRC~	-		-	-		
	SXPKN	SXPKT	SXPKF	SXYKN	SXYKT	SXYKF								EN 1.4305 Equiv.	-		

Per M=5, 6 e 8L, la durezza del perno è 40~45HRC.

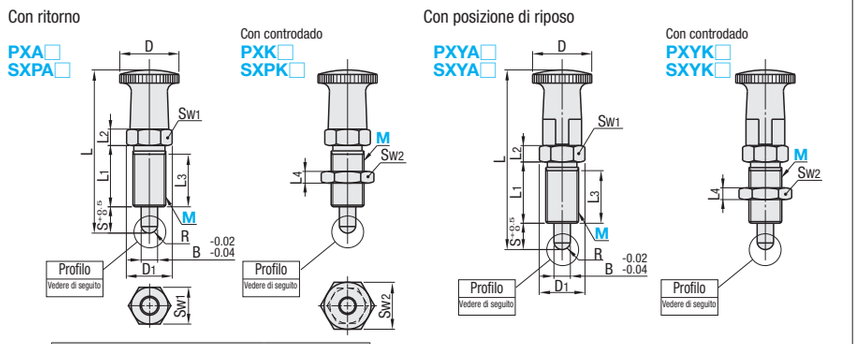

Profilo		
Sferici	Conici	Piatti
□□□□N	□□□□T	□□□□F

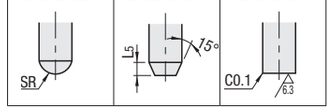

Massa (g)

M	PXA□ SXPA□	PXK□ SXPK□	PXYA□ SXYA□	PXYK□ SXYK□
5	4.5	5.5	5	6
6	6.7	8.7	8	10
8	12	17	13	18
10	20	27	23	30
12	32	42	38	48
16	70	90	79	99

Codice componente Tipo	M	Passo (Fil. fine)	D	D1	S	B	L Con ritorno	L Con posiz. di riposo	L1	L2	L3	L4	L5	Sw1	Sw2	SR	Carico (N) min	Carico (N) max
Con ritorno (Sferici) (Conici) (Piatti) / Con posiz. di riposo (Sferici) (Conici) (Piatti)	5	0.5	10	8.1	5	2	35	41	15	3	14	2.7	1.5	7	8	1	1	6
	6	0.75	12	9.2	5	2.5	36	42	15	4	13.5	3.2	1.5	8	10	1.3	1	6
PXAN PXAT PXAF PXYAN PXYAT PXYAF	8	1.0	15	11.5	4	4	40	46	16	5	14	4	1.5	10	13	2	3	9
PXKN PXKT PXKF PXYKN PXYKT PXYKF	8L				6		42	48										12
SXPAN SXPAT SXPAF SXYAN SXYAT SXYAF	10	1.0	18	13.8	5	5	45	50	17	5	15	5	2.0	12	17	2.5	5	11.5
SXPKN SXPKT SXPKF SXYKN SXYKT SXYKF	10L				8		48	53										16
	12	1.5	21	16.2	6	6	54.5	60.5	20	6	17	6	2.5	14	19	3	6.5	14.5
	12L				10		58.5	64.5										20
	16	1.5	26	21.9	7	8	68	75.5	26	8	23	8	3.0	19	24	4	7.15	18
	16L				12		73	80.5										25

Le dimensioni M con "L" hanno corse più lunghe rispetto ai prodotti convenzionali.

Gola di scarico alla base della filettatura: nessuna per M=5 e 6; presente per M=8 ~16.

kgf=Nx0.101972

Ordering Example — Codice componente: SXPAN12L, PXKF10

Con ritorno

M	Prezzo unitario Sferici PXAN	PXKN	SXPAN	SXPKN	Conici PXAT	PXKT	SXPAT	SXPKT	Piatti PXAF	PXKF	SXPAF	SXPKF
5												
6												
8												
8L												
10												
10L												
12												
12L												
16												
16L												

Con posizione di riposo

M	Prezzo unitario Sferici PXYAN	PXYKN	SXYAN	SXYKN	Conici PXYAT	PXYKT	SXYAT	SXYKT	Piatti PXYAF	PXYKF	SXYAF	SXYKF
5												
6												
8												
8L												
10												
10L												
12												
12L												
16												
16L												

Caratteristiche del tipo con ritorno e con posizione di riposo

- **Con ritorno**
  1. In condizioni normali, la punta sporge.
  2. Quando si tira la manopola, la punta si ritrae.
  3. Quando si rilascia la manopola, la molla interna ripristina il pistoncino alla posizione sporgente.

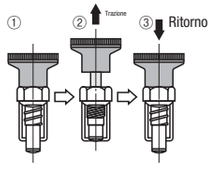

- **Con posizione di riposo**
  1. In condizioni normali, la punta sporge.
  2. Quando si tira la manopola, la punta si ritrae.
  3. Tirando la manopola e ruotandola di 90° il pistoncino viene bloccato con la punta ritratta.
  4. Per sbloccarlo, tirare leggermente la manopola e ruotarla di 90°.
  5. Quando si rilascia la manopola, la molla interna ripristina il pistoncino alla posizione sporgente.

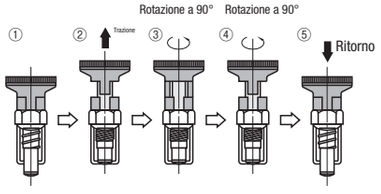

Pistoncini
Con flangia/Punta maschiata

Caratteristiche: le flange consentono di regolare il pistoncino verso destra o verso sinistra.

Con flangia

Vite	Con ritorno	Con posizione di riposo	Manopola M Materiale	Corpo principale M Materiale	Corpo principale S Trattamento superficie	Perno M Materiale	Perno H Durezza	Perno S Trattamento superficie	Molla M Materiale	Flangia M Materiale	Flangia S Trattamento superficie	(Controdado) M Materiale	(Controdado) S Trattamento superficie
Filettatura fine	FPXA	FPXY	EN AW-2017 Equiv. (Anodizzato nero)	EN 1.0715 Equiv.	Ossido nero	EN 1.1191 Equiv.	50~60HRC	Ossido nero	EN 1.4568 Equiv.	EN 1.0038 Equiv.	Cromatura trivalente	-	-
	FPXK	FPXR										EN 1.0038 Equiv.	Ossido nero

Per M=8 e 8L, la durezza del perno è 40~45HRC.

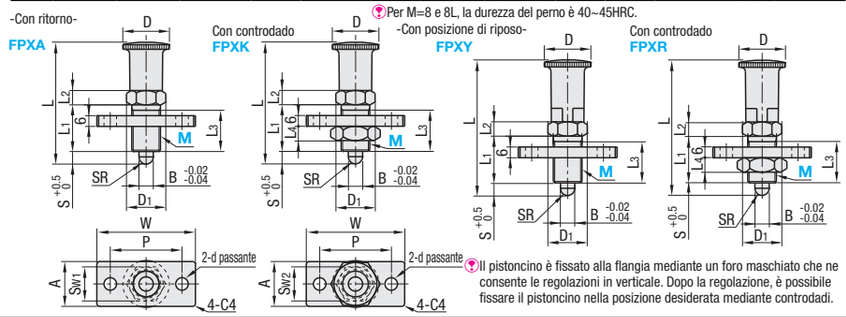

Il pistoncino è fissato alla flangia mediante un foro maschiato che ne consente le regolazioni in verticale. Dopo la regolazione, è possibile fissare il pistoncino nella posizione desiderata mediante controdadi.

Codice componente Tipo	M	Passo (Fil. fine)	D	D1	S	B	L Con ritorno	L Con posizione di riposo	L1	L2	L3	L4	Sw1	Sw2	SR	A	W	P	d	Carico (N) min	Carico (N) max
Con ritorno FPXA FPXK	8	1	15	11.5	4	4	40	46	16	5	14	4	10	13	2	20	46	34	6	3	9
	8L				6		42	48													12
	10	1	18	13.8	5	5	45	50	17	5	15	5	12	17	2.5	20	48	36		5	11.5
	10L				8		48	53													16
Con posizione di riposo FPXY FPXR	12	1.5	21	16.2	6	6	54.5	60.5	20	6	17	6	14	19	3	22	55	40	8	6.5	14.5
	12L				10		58.5	64.5													20
	16	1.5	26	21.9	7	8	68	75.5	26	8	23	8	19	24	4	25	60	45		7.15	18
	16L				12		73	80.5													25

Le dimensioni M con "L" hanno corse più lunghe rispetto ai prodotti convenzionali.

Ordering Example — Codice componente: FPXA8

M	Prezzo unitario Sferici FPXA	FPXK	FPXY	FPXR
8				
8L				
10				
10L				
12				
12L				
16				
16L				

Example

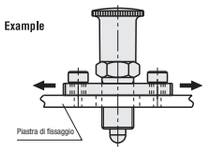

Le flange consentono di regolare il pistoncino verso destra o verso sinistra.

Caratteristiche: montando l'accessorio sulla punta, è possibile regolare diametro e lunghezza del perno e serrare il pezzo.

Punta maschiata

Tipo Con ritorno	Tipo Con posizione di riposo	Manopola M Materiale	Corpo principale M Materiale	Corpo principale S Trattamento superficie	Perno M Materiale	Perno H Durezza	Perno S Trattamento superficie	Molla M Materiale	Controdado M Materiale	Controdado S Trattamento superficie
PXTAB	PXTYB	EN AW-2017 Equiv. (Anodizzato nero)	EN 1.0715 Equiv.	Ossido nero	EN 1.1191 Equiv.	50~60HRC	Ossido nero	EN 1.4568 Equiv.	-	-
PXTNB	PXTSB								EN 1.0038 Equiv.	Ossido nero
PXTAS	PXTYS		EN 1.4305 Equiv.	-	EN 1.4125 Equiv.	45HRC~	-		-	-
PXTNS	PXTSS								EN 1.4305 Equiv.	-

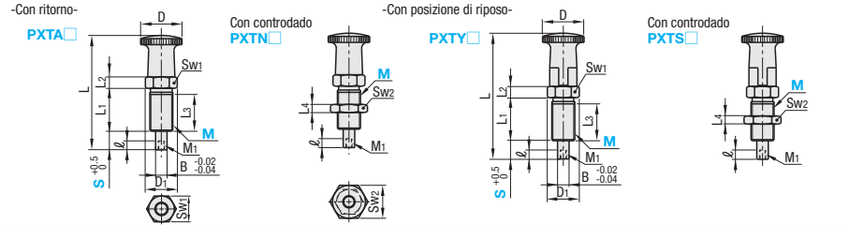

Codice componente Tipo (Con ritorno)	(Con posizione di riposo)	M	S (corsa)	Passo (Fil. fine)	D	D1	B	M1	ℓ	L Con ritorno	L Con posizione di riposo	L1	L2	L3	L4	Sw1	Sw2	Carico (N) min	Carico (N) max
PXTAB	PXTYB	10	5	1.0	18	13.8	5	M3	5	45	50	17	5	15	5	12	17	5	11.5
			8							48	53								16
PXTNB	PXTSB	12	6	1.5	21	16.2	6	M4	6	54.5	60.5	20	6	17	6	14	19	6.5	14.5
			10							58.5	64.5								20
PXTAS	PXTYS	16	7	1.5	26	21.9	8	M5	8	68	75.5	26	8	23	8	19	24	7.15	18
PXTNS	PXTSS		12							73	80.5								25

kgf=Nx0.101972

Ordering Example — Codice componente: PXTAB10-5

M	S	Prezzo unitario Con ritorno PXTAB	PXTNB	PXTAS	PXTNS	Con posizione di riposo PXTYB	PXTSB	PXTYS	PXTSS
10	5								
	8								
12	6								
	10								
16	7								
	12								
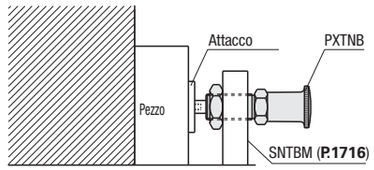
Example