Morsetti a ginocchiera/Attacchi a due gambe

Bloccaggio, leva verticale, a due gambe (Base con flangia)/Braccio lungo (Base con flangia)

1N=0.101972kgf

Bloccaggio, leva verticale, a due gambe (Base con flangia)

(Chiuso)

Codice componente	MC05-1
Materiale corpo	EN 1.0038 equiv.
Trattamento superficie	Cromatura trivalente
Forza di serraggio (N)	800~1500
Peso (g)	2000
Distanza percorsa dx/sx (mm)	40~80
Distanza percorsa avanti/indietro (mm)	60
Angolo di apertura-chiusura braccio	150°
Angolo di apertura-chiusura leva	78°
Accessori	Bullone con elemento in gomma Materiale: NBR Durezza: Shore A70
Prezzo unitario	

Attacchi a due gambe

RoHS 10

Codice componente	FTK
Materiale corpo	EN 1.0038 equiv.
Trattamento superficie	Cromatura trivalente
Peso (g)	550
Largh. di montaggio braccio per morsetto a ginocchiera	Max 22 Min 16
Distanza percorsa dx/sx (mm)	40~70
Distanza percorsa avanti/indietro (mm)	17
Prezzo unitario	

MC05-1

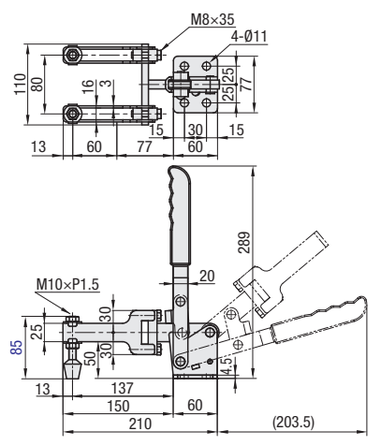

FTK

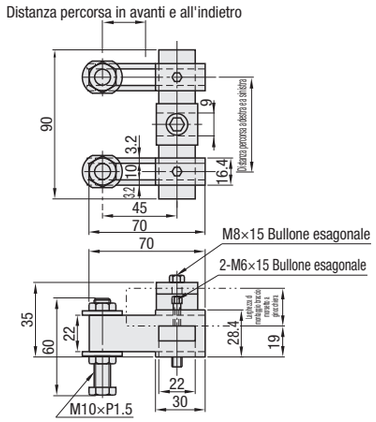

Bloccaggio, leva verticale, braccio lungo (Base con flangia)

(Chiuso)

Codice componente	MC06-1
Materiale corpo	EN 1.0038 equiv.
Trattamento superficie	Cromatura trivalente
Forza di serraggio (N)	1000~3700
Peso (g)	1500
Angolo di apertura-chiusura braccio	119°
Angolo di apertura-chiusura leva	91°
Accessori	Bullone in acciaio
Prezzo unitario	

Bloccaggio, leva verticale, braccio lungo, piccoli (Base con flangia)

(Chiuso)

Codice componente	LN2BS
Materiale corpo	EN 1.0038 equiv.
Trattamento superficie	Cromatura lucida
Forza di serraggio (N)	294~980
Peso (g)	500
Angolo di apertura-chiusura braccio	140°
Angolo di apertura-chiusura leva	90°
Accessori	Bullone in acciaio
Prezzo unitario	

MC06-1

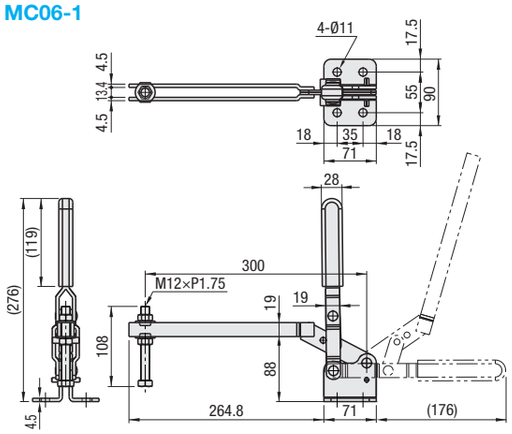

LN2BS

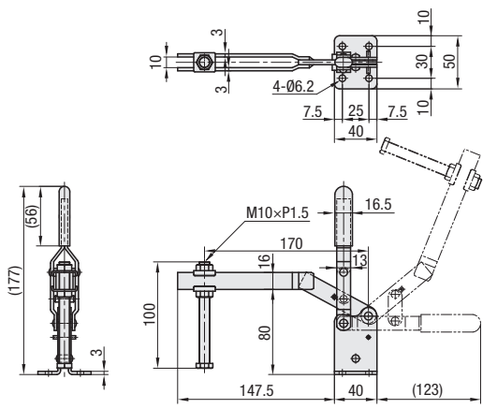

Ordering Example

Codice componente
MC06-1
FTK

Example

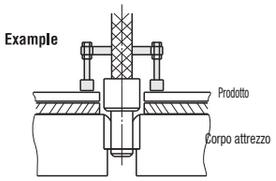

Può fissare entrambi i lati di un perno con intaglio.

Morsetti a ginocchiera

Spinta laterale (Base con flangia)

Caratteristiche: MC07-S3 è la versione in acciaio inox di MC07-3.

1N=0.101972kgf

Spinta laterale (Base con flangia)

(Chiuso)

* Albero: Nichelatura

Codice componente	MC07-1
Materiale corpo	EN 1.0038 equiv.
Trattamento superficie	* Cromatura trivalente
Corsa (mm)	13.6
Forza di serraggio (N)	490
Angolo di apertura-chiusura leva	91°
Peso (g)	70
Accessori	Bullone in acciaio
Prezzo unitario	

Spinta laterale (Base con flangia)

(Chiuso)

* Albero: Nichelatura

Codice componente	MC07-2
Materiale corpo	EN 1.0038 equiv.
Trattamento superficie	* Cromatura trivalente
Corsa (mm)	10
Forza di serraggio (N)	500
Angolo di apertura-chiusura leva	66°
Peso (g)	100
Accessori	Bullone in acciaio
Prezzo unitario	

Spinta laterale (Base con flangia)

(Chiuso)

* Albero: Nichelatura

Codice componente	MC07-3	MC07-S3
Materiale corpo	EN 1.0038 equiv.	EN 1.4301 equiv.
Trattamento superficie	* Cromatura trivalente	-
Corsa (mm)	30	
Forza di serraggio (N)	1960	
Angolo di apertura-chiusura leva	147°	
Peso (g)	370	
Accessori	Bullone in acciaio	Bullone in acciaio inox
Prezzo unitario		

MC07-1

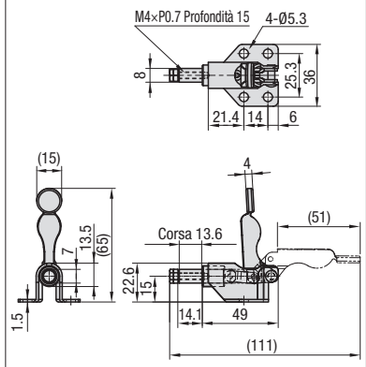

MC07-2

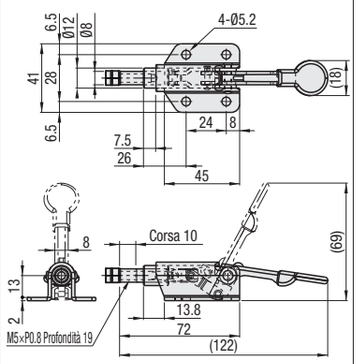

MC07-3
MC07-S3 (Acciaio inox)

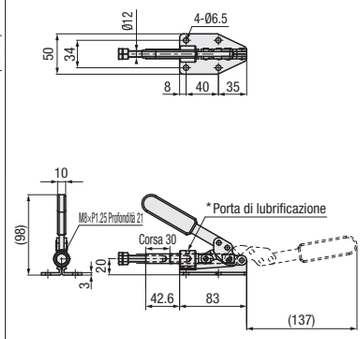

* Il tipo in acciaio inox non ha porta di lubrificazione.

Spinta laterale (Base con flangia)

(Chiuso)

* Albero: Nichelatura

Codice componente	MC07-4
Materiale corpo	EN 1.0038 equiv.
Trattamento superficie	* Cromatura trivalente
Corsa (mm)	12
Forza di serraggio (N)	1568
Angolo di apertura-chiusura leva	44°
Peso (g)	460
Accessori	Bullone in acciaio
Prezzo unitario	

Spinta laterale (Base con flangia)

(Chiuso)

* Albero: Nichelatura

Codice componente	MC07-5
Materiale corpo	EN 1.0038 equiv.
Trattamento superficie	* Cromatura trivalente
Corsa (mm)	12
Forza di serraggio (N)	1600
Angolo di apertura-chiusura leva	42°
Peso (g)	450
Accessori	Bullone in acciaio
Prezzo unitario	

Spinta laterale (Base con flangia)

(Chiuso)

* Albero: Nichelatura

Codice componente	MC07-6
Materiale corpo	EN 1.0038 equiv.
Trattamento superficie	* Cromatura trivalente
Corsa (mm)	30
Forza di serraggio (N)	1960
Angolo di apertura-chiusura leva	183°
Peso (g)	390
Accessori	Bullone in acciaio
Prezzo unitario	

MC07-4

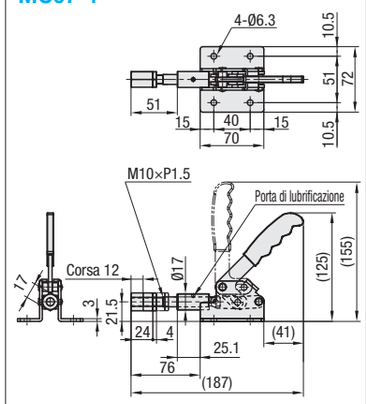

MC07-5

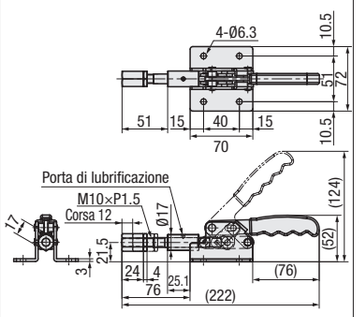

MC07-6

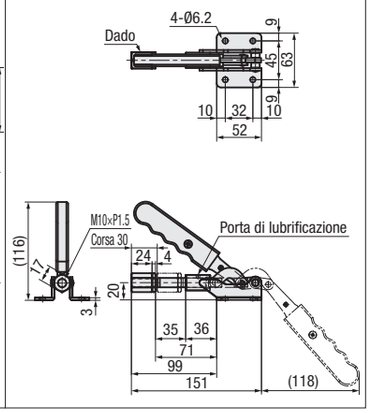

Ordering Example

Codice componente
MC07-3