[Alta precisione] Tavole scorrevoli a coda di rondine asse X, a cremagliera

Quadrate, regolazioni grossa/fine

Caratteristiche: tavole scorrevoli quadrate a cremagliera a coda di rondine. Le misure 40 e 60 possono essere ordinate con le piastre inferiori smontate, come varianti.

Asse X, quadrate

Assi XY P.1940
Asse Z P.1957

RoHS10

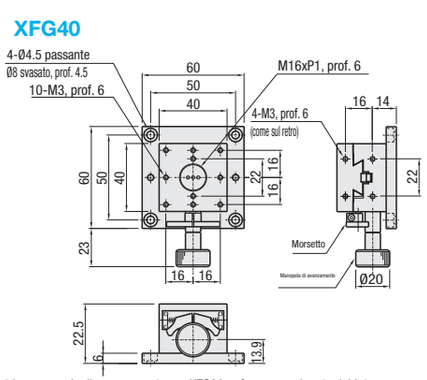

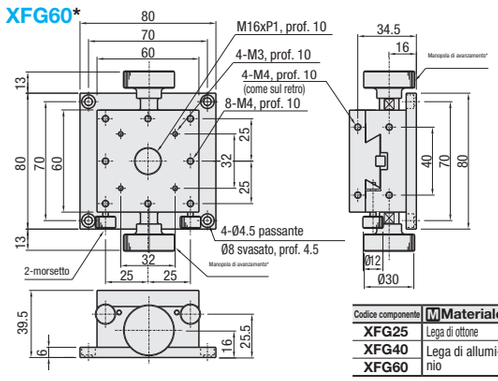

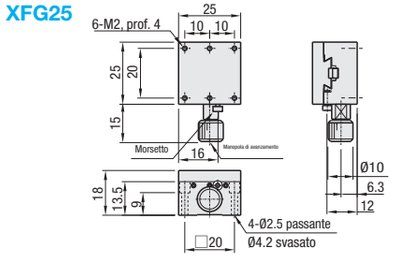

Codice componente	Materiale	Trattamento superficie
XFG25	Lega di ottone	Trattamento in fluororesina nera
XFG40	Lega di alluminio	Anodizzato nero
XFG60		

* La manopola di avanzamento per XFG60 può essere azionata dal lato.

Caratteristiche: tavole scorrevoli quadrate a cremagliera a coda di rondine con regolazioni combinate grossa/fine. La manopola di avanzamento a regolazione grossa offre una corsa di circa 18mm e quella di regolazione fine offre una corsa di 2.3mm per rotazione della manopola.

Asse X, regolazioni grossa/fine

RoHS10

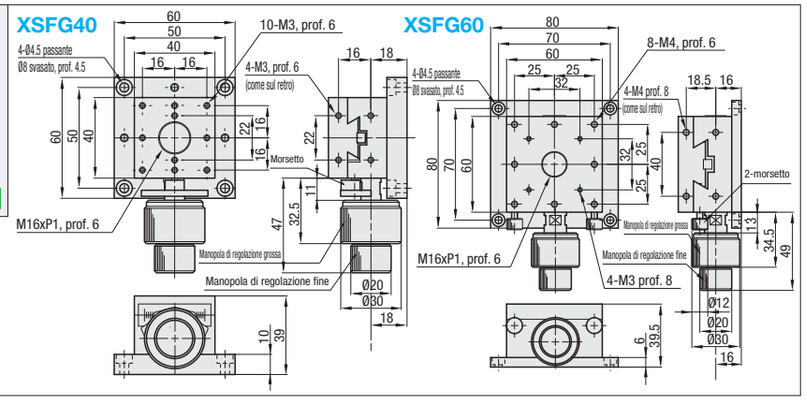

M Materiale: Lega di alluminio
S Trattamento superficie: Anodizzato nero

Codice componente		Superficie tavola (mm)	Distanza percorsa (mm)	Distanza per rotazione (mm)		Capacità di carico (N)		Precisione dist. percorsa (µm)		Capacità car. momentaneo (N·m)			Parallelismo (µm)	Peso (kg)	Accessori (4 pz.) M-L	Prezzo unitario
Tipo	N.			Grossa	Fine	Orizzontale	Verticale	Rettilinearità	Parall. traslaz.	Beccheggio	Imbardata	Rollio				
XFG	25	25x25	±5	17	-	29.4	6.9	30	80	0.5	0.5	0.5	50	0.09	SCB2-12	
	40	40x40	±10	20	-		14.7	20	30	3.0	3.0	2.0	40	0.21	SCB4-6	
	60	60x60	±20	18	-	39.2	19.6	30	50	7.0	5.0	7.0	60	0.64	SCB4-6	
XSFG	40	40x40	±10	20	≈2.6	29.4	14.7	20	30	3.0	3.0	2.0	40	0.30	SCB4-10	
	60	60x60	±20	18	≈2.3	39.2	19.6	30	50	7.0	5.0	7.0	60	0.51	SCB4-6	

Risoluzione (Indicazione scala del nonio): 0.1mm/sezione

Per ordini superiori ai valori indicati, controllare con WOS.

Ordering Example: Codice componente → XFG40, XSFG60

Alterations: Codice componente - (M) → XSFG40 - M

Vedere i dati CAD per i dettagli.

Variante	Senza piastra inferiore
Spec.	XFG40, XSFG40: 4-Ø3.5 passante (dal retro), Ø6 svasato, prof. 10 (Foro per vite M3); XFG60, XSFG60: 2-Ø4.5 passante (dal retro), Ø8 svasato, prof. 6 (Foro per vite M4). Non applicabile a XFG25. Le manopole di avanzamento interferiranno con le basi di accoppiamento.
Codice	M

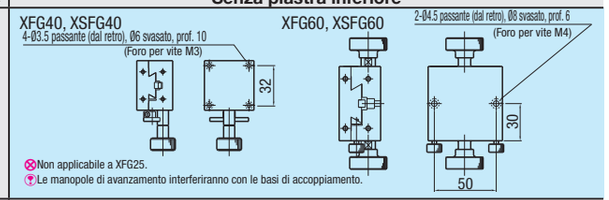

[Regolazioni semplificate] Tavole su asse X, con vite senza fine, passo grande (3.0mm)

Maniglia standard/grande, fori di montaggio M6

Caratteristiche: unità di regolazione semplificata con vite senza fine e vite a 3 principi da 3.0mm. Ideale per avanzamenti rapidi, quali spostamenti veloci di maschere durante le modifiche della configurazione. Sono inoltre disponibili tipi con fori di montaggio M6 sulla piastra superiore.

Asse X, passo grande

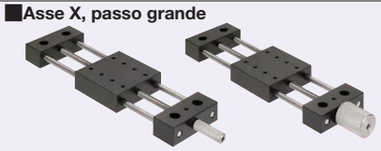

Assi XY P.1941

Distanza per rotazione: 3.0mm

Standard di precisione

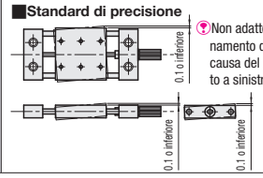

Non adatte al posizionamento di precisione a causa del gioco mostrato a sinistra.

Un punto

Le corse lunghe sono semplificate grazie all'uso di chiavi esagonali con punta a sfera.

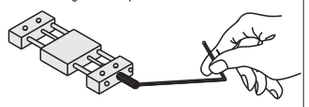

	Tipo		Corpo principale		Albero	Manopola	Vite senza fine	Accessori
	Maniglia standard	Maniglia grande	M Materiale	S Trattamento superficie	M Materiale	M Materiale	M Materiale	A Accessori
Fori di montaggio M4	XKS	XKSL	Lega di alluminio	Anodizzato nero	EN 1.4301 Equiv.	EN 1.4305 Equiv.	EN 1.4301 Equiv.	SCB5-20, 4 pz.
Fori di montaggio M6	XKSM	XKSML						

XKS (Maniglia standard, fori di montaggio M4) **XKSM** (Maniglia standard, fori di montaggio M6)
XKSL (Maniglia grande, fori di montaggio M4) **XKSML** (Maniglia grande, fori di montaggio M6)

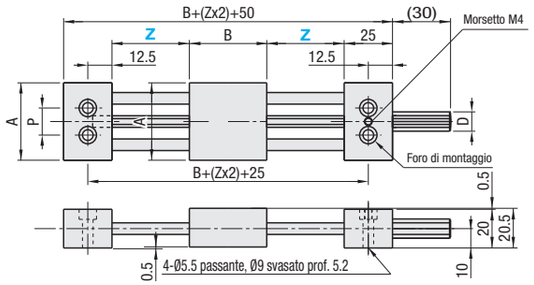

Le superfici della tavola e le parti inferiori sono più alte di 0.5mm rispetto agli attacchi terminali.

Confronti dei profili maniglie

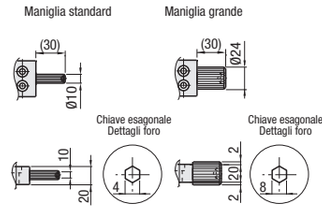

Le maniglie grandi possono causare interferenza se usate con la piastra per corpo principale a causa dell'altezza elevata.

Dimensioni fori di montaggio tavola superiore (contrassegnate con * solo per XKSM e XKSML)

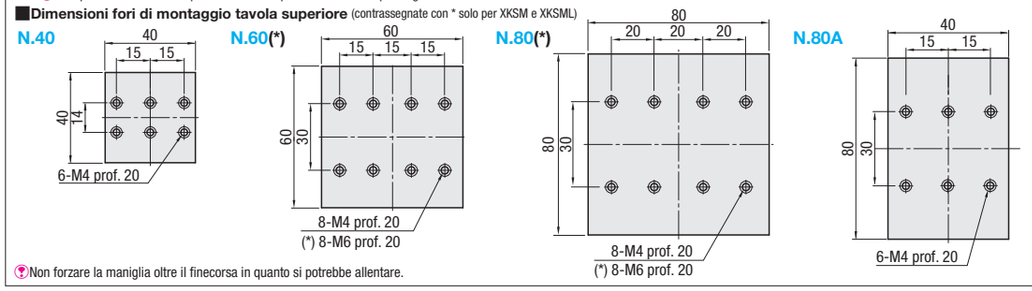

Non forzare la maniglia oltre il finecorsa in quanto si potrebbe allentare.

Codice componente Tipo	N.	Selezione Z Distanza percorsa (Zx2)	Tavola A-B (mm)	D	P	Capacità di carico (N)	Prezzo unitario XKS	XKSM	XKSL	XKSML
XKS XKSL	40	25, 40, 50	40x40	10 (Maniglia standard) 24 (Maniglia grande)	14	68.6				
						58.8				
	60	25, 50, 75	60x60		30	68.6				
						58.8				
	80	25, 50, 75	80x80			63.7				
						53.9				
	80A	25, 40, 50	80x40			68.6				
						58.6				
XKSM XKSML	60	25, 50, 75	60x60			68.6				
						58.8				
	80	25, 50, 75	80x80			49.0				

Distanza per rotazione: 3.0mm

Per ordini superiori ai valori indicati, richiedere un preventivo.

Ordering Example: Codice componente - Selezione Z → XKSL60 - Z50

Alterations: Codice componente - Selezione Z - (MMR, CLC) → XKSM80 - Z50 - MMR

Variante	Montaggio di una scala graduata sulla tavola	Modifica morsetto (Manopola zigrinata)
Spec.	Monta una scala graduata sulla tavola. Graduazione minima: 0.5mm. La variante con scala graduata modifica il passo dei fori di montaggio in quanto la scala è attaccata alla tavola. M Materiale: Lega di alluminio; S Trattamento superficie: Anodizzato nero; A Accessori: SCB4-8 x 4 pz.	Modifica la vite morsetto in manopola zigrinata.
Codice	MMR	CLC

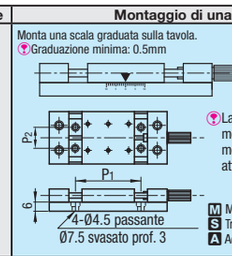
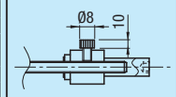
A	Z	P1	P2
40	25	65	14
	40	95	
	50	115	
60	25	85	30
	50	135	
	75	185	
80	25	105	
	50	155	
	75	205	
80A	25	65	
	40	95	
	50	115