[Alta precisione] Tavole scorrevoli a coda di rondine su assi XY, a cremagliera
Rettangolari

Caratteristiche: tavole quadrate scorrevoli a coda di rondine su assi XY con distanza per rotazione manopola di 18mm. Ideali per movimenti uniformi su lunghe distanze.

Assi XY, rettangolari

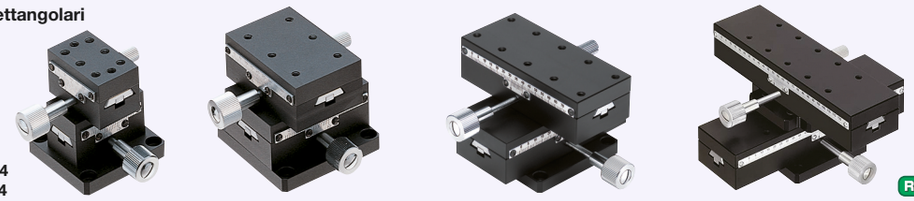

Asse X: P.1904
Asse Z: P.1954

RoHS

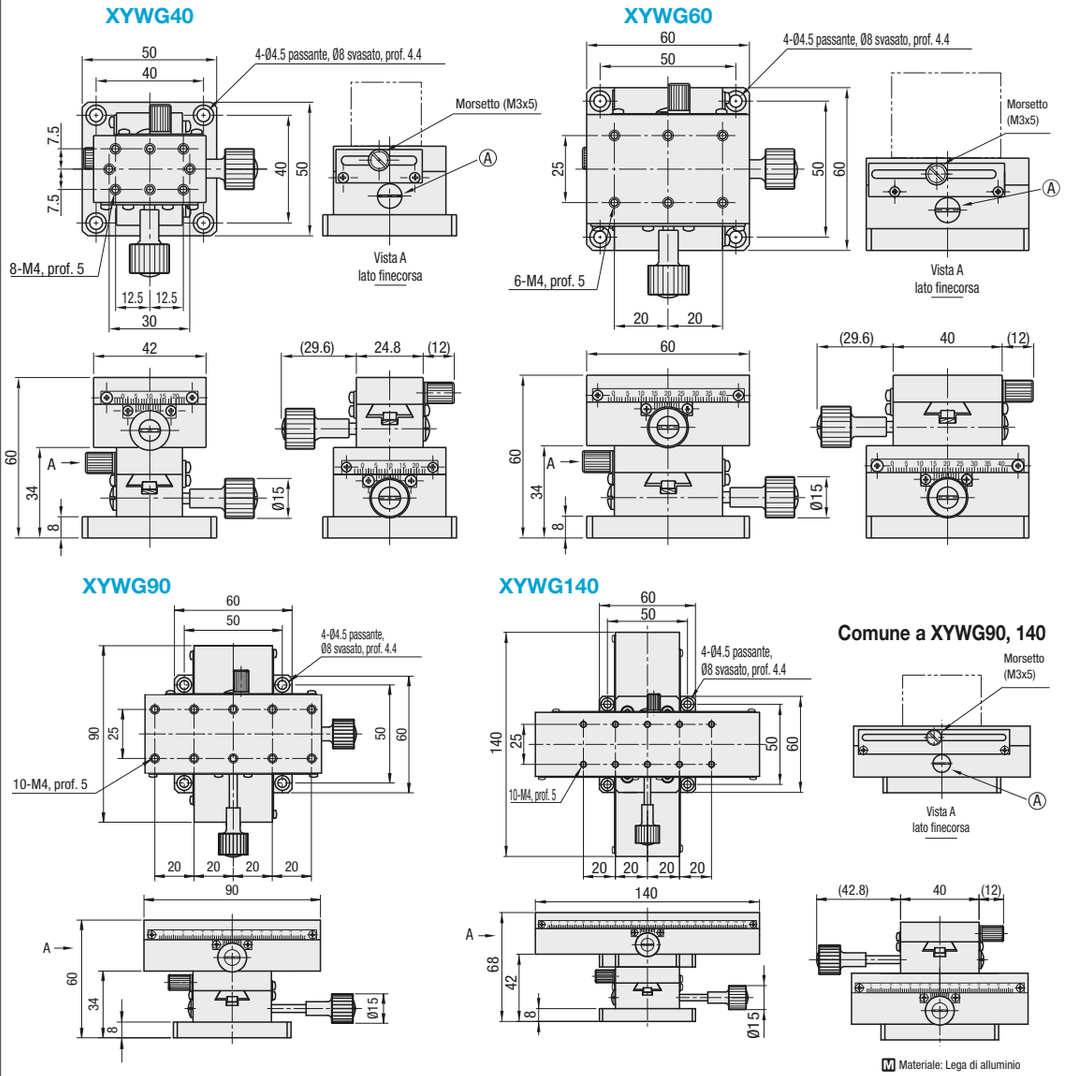

M Materiale: Lega di alluminio
S Trattamento superficie: Anodizzato nero

Ruotando la vite di regolazione del precarico in senso orario Ⓐ con un cacciavite a lama piatta, la tavola scorre lentamente, mentre in senso antiorario scorre rapidamente e regolarmente.

Tavole standard, prodotti simili (disponibili solo per misure limitate): XYDTS (**P.1938**)

Codice componente Tipo	N.	Superf. tavola (mm)	Distanza percorsa (mm)	Distanza per rotazione (mm)	Capacità di carico (N)	Precisione dist. percorsa Rettilineità	Peso (kg)	Prezzo unitario
XYWG	40	24.8x42	±12	18	24.5	30µm	0.29	
	60	40x60	±21		34.3		0.51	
	90	40x90	±35				0.73	
	140	40x140	±60				1.08	

Ordering Example — Codice componente: XYWG90

Risoluzione (Indicazione scala del nonio): 0.1mm/sezione
Coprimanopola HDCVR15 (venduto separatamente): il diametro delle manopole da Ø15 può essere aumentato installando la copertura.
I valori di precisione di corsa mostrati si riferiscono a configurazioni ad assi singoli.

[Alta precisione] Tavole scorrevoli a coda di rondine su assi XY, a cremagliera
Rettangolari, morsetto rinforzato/Quadrate

Caratteristiche: l'albero manopola di avanzamento è a fissaggio diretto per garantire il mantenimento della posizione rispetto al tipo XYWG a **P.1939**.

Assi XY, morsetto rinforzato

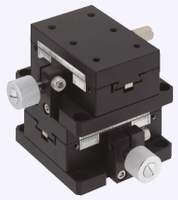

Asse X: P.1906
Asse Z: P.1958

RoHS

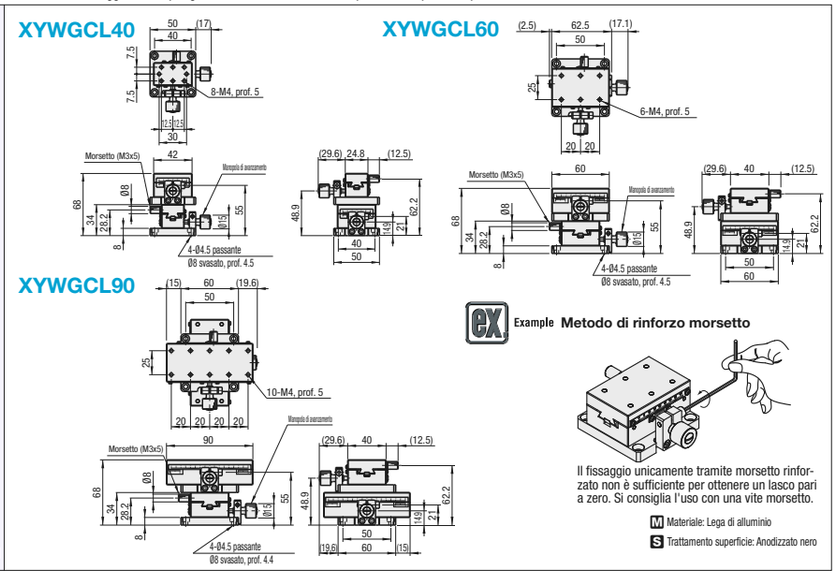

Example **Metodo di rinforzo morsetto**

Il fissaggio unicamente tramite morsetto rinforzato non è sufficiente per ottenere un lasco pari a zero. Si consiglia l'uso con una vite morsetto.

M Materiale: Lega di alluminio
S Trattamento superficie: Anodizzato nero

Codice componente Tipo	N.	Superf. tavola (mm)	Distanza percorsa (mm)	Distanza per rotazione (mm)	Capacità di carico (N)	Precisione dist. percorsa Rettilineità (µm)	Verticalità (µm)	Peso (kg)	Prezzo unitario
XYWGCL	40	24.8x42	±12	18	24.5	30	100	0.35	
	60	40x60	±21		34.3			0.59	
	90	40x90	±35					0.81	

Ordering Example — Codice componente: XYWGCL140

Risoluzione (indicazione scala del nonio): 0.1mm/sezione
Coprimanopola HDCVR15 (venduto separatamente): il diametro delle manopole da Ø15 può essere aumentato a Ø24 installando la copertura. **P.2004**
I valori di precisione di corsa mostrati si riferiscono a configurazioni ad assi singoli.

Caratteristiche: tavole quadrate scorrevoli a coda di rondine su assi XY con distanza per rotazione manopola di 18mm. Ogni misura ha una configurazione del morsetto differente. XYFG40 ha un morsetto a leva. (Per i dettagli, vedere **P.1957**.)

Assi XY, quadrate

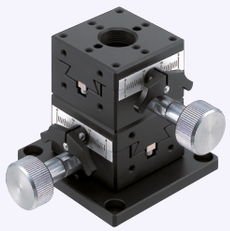

Asse X: P.1911
Asse Z: P.1957

RoHS

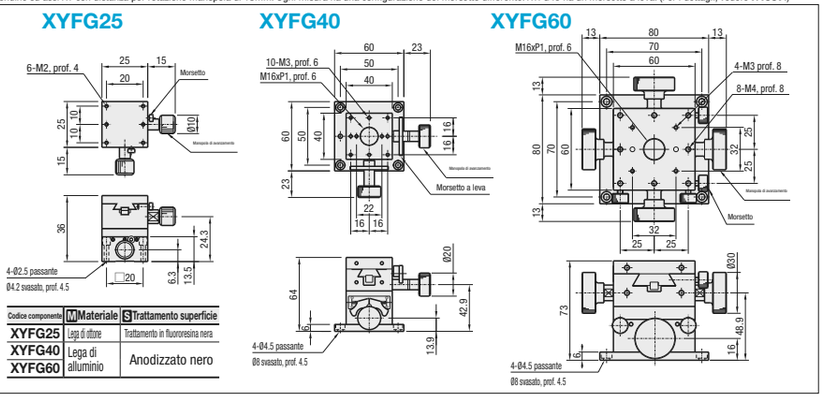

Codice componente	M Materiale	S Trattamento superficie
XYFG25	Lega di ottone	Trattamento in fluororesina nera
XYFG40	Lega di alluminio	Anodizzato nero
XYFG60		

Codice componente Tipo	N.	Superf. tavola (mm)	Distanza percorsa (mm)	Distanza per rotazione (mm)	Capacità di carico (N)	Precisione dist. percorsa Rettilineità	Peso (kg)	Accessori (4 pz.) Tipo M-L	Prezzo unitario
XYFG	25	25x25	±5	17	28.4	20µm	0.18	SCB2-12	
	40	40x40	±10	20	27.4		0.37	SCB4-6	
	60	60x60	±20	18	29.4	30µm	1.19	SCB4-6	

Ordering Example — Codice componente: XYFG40

Risoluzione (indicazione scala del nonio): 0.1mm/sezione
I valori di precisione di corsa mostrati si riferiscono a configurazioni ad assi singoli.

Alterations — Codice componente - (M)
XYFG40 - M

Vedere i dati CAD per i dettagli.

Variante	Senza piastra inferiore
Spec.	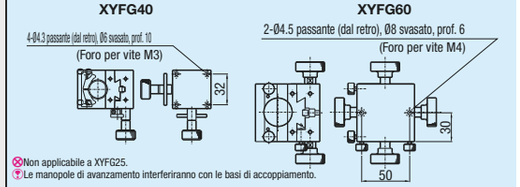
Codice	M

Non applicabile a XYFG25.
Le manopole di avanzamento interferiranno con le basi di accoppiamento.