[Alta precisione] Tavole a rulli incrociati asse Z

Testina micrometrica/Vite senza fine

■**Caratteristiche:** ideali per regolazione fine estremamente precisa della superficie orizzontale dell'asse Z.

■Superficie orizzontale asse Z, a rulli incrociati

ZLPG (Testina micrometrica passo 0.5)

ZLPCG (Vite senza fine passo 0.5)

RoHS10

ZLPG25 (Testina micrometrica) **ZLPCG25** (Vite senza fine)

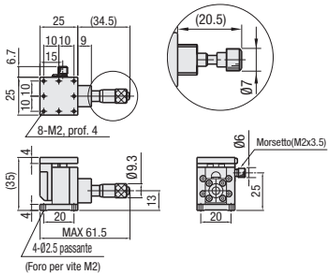

ZLPG40 (Testina micrometrica) **ZLPCG40** (Vite senza fine)

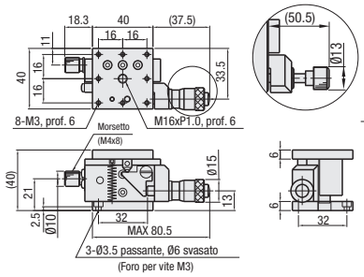

ZLPG40H (Testina micrometrica)

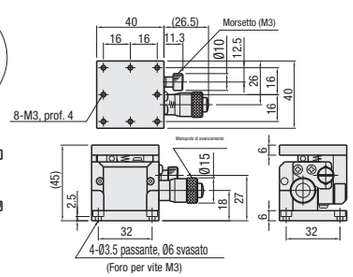

ZLPG60L (Testina micrometrica)

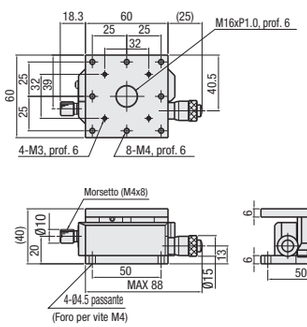

ZLPG60 (Testina micrometrica) **ZLPCG60** (Vite senza fine)

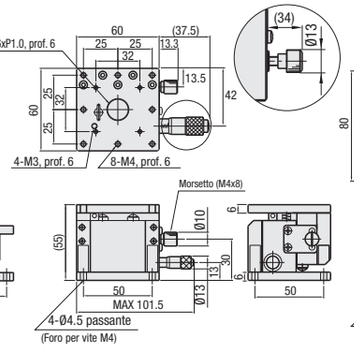

ZLPG80 (Testina micrometrica) **ZLPCG80** (Vite senza fine)

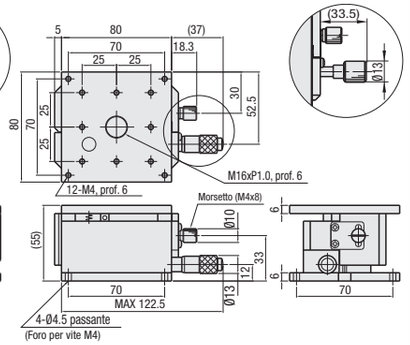

Materiale: Lega di alluminio
Trattamento superficie: Anodizzato nero

Le dimensioni dell'altezza in ( ) si riferiscono alle dimensioni al centro della distanza percorsa.

Vedere i dati CAD per i dettagli.

Tavole standard, prodotti simili (disponibili solo per misure limitate): ZLLB (**P.1971**)

Codice componente Tipo	N.	Superficie tavola (mm)	Distanza percorsa (mm)	Capacità di carico (N)	Precisione dist. percorsa Rettilineità	Capacità car. momentaneo (N·m) Beccheggio	Imbardata	Rollio	Rigidità torsionale (°/N·cm) Beccheggio	Imbardata	Rollio	Parallelismo	Peso (kg)	Accessori Tipo M-L	Quantità	Prezzo unitario ZLPG	ZLPCG
ZLPG ZLPCG (Solo con *)	25*	25x25	±2	9.8	3μm	0.7	0.5	0.5	4.08	2.50	2.37	50μm	0.06	SCB2-8	4		
	40*	40x40	±3			2.3	1.5	2.0	1.96	1.63	0.97	100μm	0.20	SCB3-6	3		
	40H	40x40	±3	19.6		3.6	2.2	2.4	1.03	0.52	0.6		0.20	SCB3-6	4		-
	60L	60x60	±3			2.3	1.5	4.2	1.01	0.72	0.21		0.30	SCB4-10			-
	60*	60x60	±5	39.2*1		6.2	4.1	6.2	0.11	0.23	0.17		0.60	SCB4-10			
	80*	80x80	±5	29.4		3.8	2.5	6.3	0.55	0.22	0.06		1.00	SCB4-10			

Risoluzione testina micrometrica: 10μm/sezione *1. La capacità di carico di ZLPCG60 (con vite senza fine) è di 29.4N.
Coprimanopola HDCVR13 (venduto separatamente): il diametro della manopola con testina micrometrica da Ø13 può essere aumentato installando la copertura. P.2004
Copertura prolunga HDEXT13 (venduta separatamente): il diametro della manopola con testina micrometrica da Ø13 può essere aumentato. P.2004
La testina micrometrica è utilizzata solo per sollevare e abbassare la tavola di posizionamento. La scala e la quantità secondo cui la tavola di posizionamento è sollevata e abbassata possono variare.

Ordering Example Codice componente **ZLPG40**

[Alta precisione] Tavole su asse Z, con guide lineari e profilo basso

Testina micrometrica/Vite senza fine

■**Caratteristiche:** tavole su asse Z superficie orizzontale a basso profilo con altezza di 33mm. L'altezza può essere mantenuta bassa anche per una configurazione XYZ.

■Superficie orizzontale asse Z, guide lineari e profilo basso

ZLTG (Testina micrometrica passo 0.5)

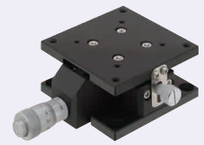

ZLTCG (Vite senza fine passo 0.5)

RoHS10

ZLTG40

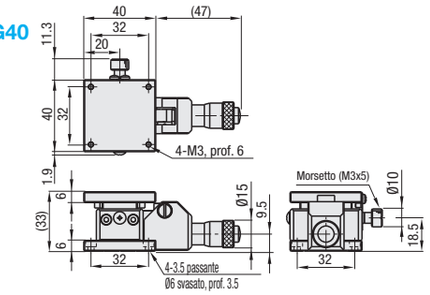

ZLTCG40

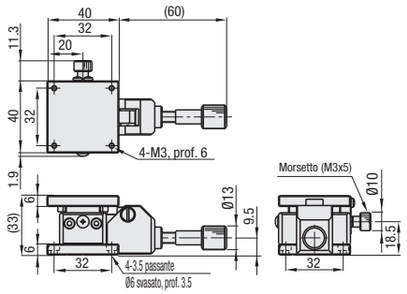

ZLTG60

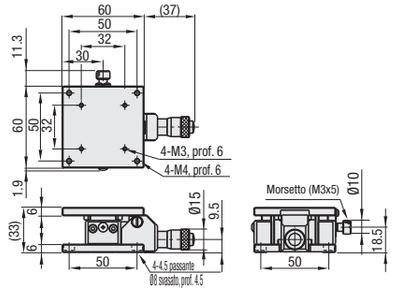

ZLTCG60

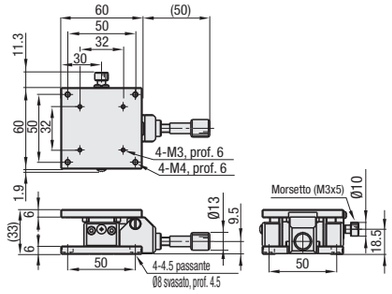

ZLTG80

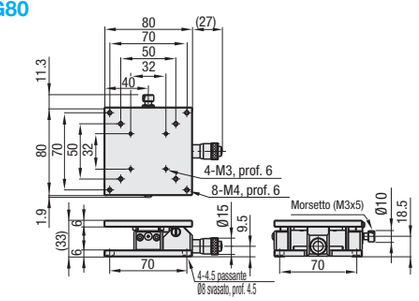

ZLTCG80

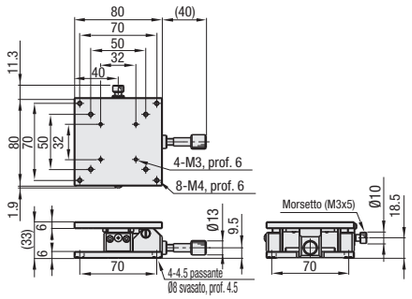

Le dimensioni dell'altezza in ( ) si riferiscono alle dimensioni al centro della distanza percorsa.

Vedere i dati CAD per i dettagli.
Per i materiali della vite senza fine e della testina micrometrica, vedere **P.2005, 2006**

Materiale: Lega di alluminio
Trattamento superficie: Anodizzato nero

Codice componente Tipo	A	Superf. tavola (mm)	Distanza percorsa (mm)	Capacità di carico (N)	Precisione dist. percorsa Rettilineità (μm)	Capacità car. momentaneo (N·m) Beccheggio	Imbardata	Rollio	Rigidità torsionale (°/N·cm) Beccheggio	Imbardata	Rollio	Parallelismo (μm)	Peso (kg)	Accessori (4 pz.)	Prezzo unitario
ZLTG	40	40x40	±3	19.6	5	0.9	1.5	0.5	3.66	0.91	5.64	100	0.16	SCB3-6	
	60	60x60	±3	29.4			2.3	0.7	3.67	0.25	4.81		0.24	SCB4-6	
	80	80x80	±3				3.0	0.6	3.52	0.07	4.99		0.32	SCB4-6	
ZLTCG	40	40x40	±3	19.6	5	0.9	1.5	0.5	3.66	0.91	5.64	100	0.14	SCB3-6	
	60	60x60	±3	29.4			2.3	0.7	3.67	0.25	4.81		0.22	SCB4-6	
	80	80x80	±3				3.0	0.6	3.52	0.07	4.99		0.30	SCB4-6	

Risoluzione testina micrometrica: 10μm/sezione
La testina micrometrica è utilizzata solo per sollevare e abbassare la tavola di posizionamento. La scala e la quantità secondo cui la tavola di posizionamento è sollevata e abbassata possono variare.

Ordering Example Codice componente **ZLTG80**