[Alta precisione] Tavole girevoli
Regolazione grossa/Vite senza fine

Caratteristiche: ideali per il posizionamento con angoli grandi quali il posizionamento dei sensori e l'illuminazione a LED.

Tavole girevoli, regolazione grossa

RoHS10

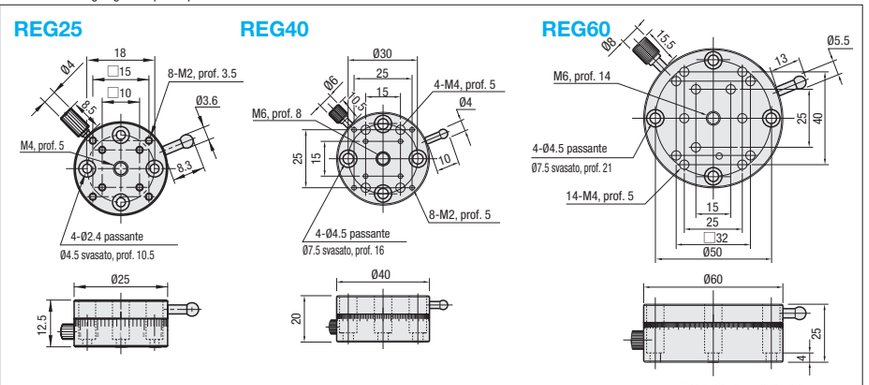

Codice componente Tipo	N.	Superficie tavola (mm)	Distanza percorsa	Risoluzione	Capacità di carico (N) Orizzontale	Capacità di carico (N) Verticale	Eccentricità (mm)	Peso (kg)	Accessori (4 pz.) Tipo M-L	Prezzo unitario
REG	25	Ø25	Regol. grossa 360°	5°	29.4	9.8	0.05	0.02	SCB2-5	
	40	Ø40		2°	49.0	16.3		0.06	SCB4-8	
	60	Ø60		1°	68.6	22.8		0.20	SCB4-8	

⊗REG25 non può essere combinata con altre tavole.
XWG (**P.1904**), XYWG (**P.1939**), ZWG (**P.1954**), XLWG (**P.1908**), ZLWG (**P.1956** (REG60 richiede XPLT60 a **P.1915**)).

Ordering Example Codice componente: **REG40**

Caratteristiche: tavola girevole piccola con diametro Ø24 per regolazioni fini con vite senza fine.

Tavole girevoli, con vite senza fine

RoHS10

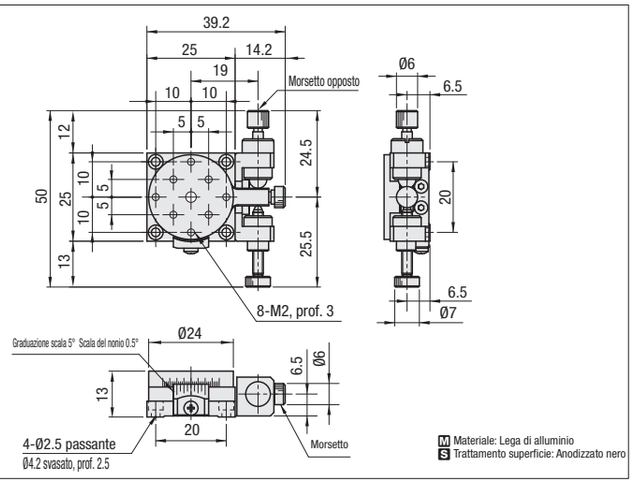

Codice componente Tipo	N.	Superf. tavola (mm)	Distanza percorsa	Risoluzione Scala del nonio	Capacità di carico (N) Orizzontale	Eccentricità (mm)	Peso (kg)	Accessori (4 pz.) Tipo M-L	Prezzo unitario
RPGE	25	Ø24	Regol. grossa 360° Regol. fine ±3°	0.5°	9.8	0.05	0.03	SCB2-6	

Ordering Example Codice componente: **RPGE25**

Variante	Cambio posizione manopola di avanzamento
Spec.	Attacco laterale - Dx/Sx invertita 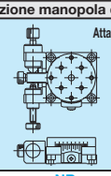
Codice	NR

Alterations Codice componente - (NR)
RPGE25 - NR

[Alta precisione] Tavole girevoli
Testina micrometrica

Caratteristiche: tavole girevoli con testina micrometrica per regolazioni fini.

Tavole girevoli, testina micrometrica

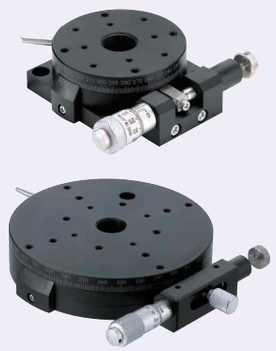

RoHS10

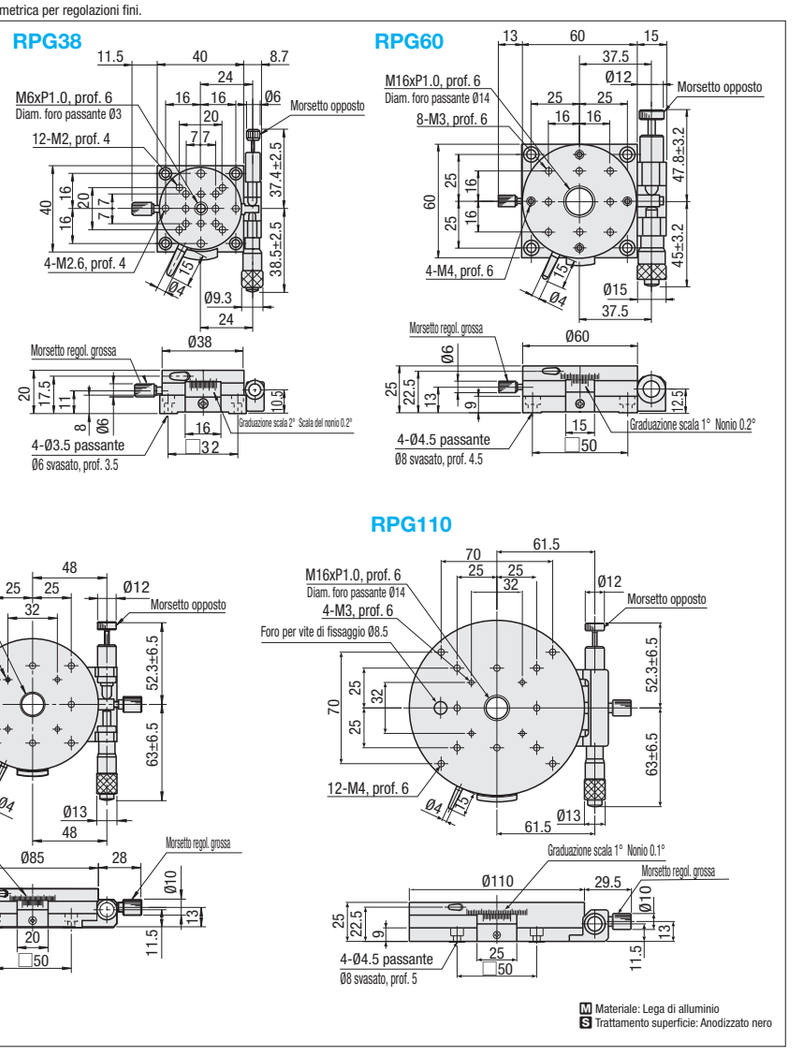

Tavole standard, prodotti simili: RTRS (**P.1979**), RTRM (**P.1979**) (disponibili solo per misure limitate).

Codice componente Tipo	N.	Superf. tavola (mm)	Distanza percorsa	Risoluzione Scala del nonio	Risoluzione Test. microm.	Capacità di carico (N) Orizzontale	Capacità car. momentaneo (N, m)	Rigidità torsionale (°/N, cm)	Eccentricità (mm)	Peso (kg)	Accessori (4 pz.) Tipo M-L	Prezzo unitario
RPG	38	Ø38	Regol. grossa 360° Regol. fine ±5°	0.2°	≈1'26"/Graduazione scala	9.8	0.3	3.56	0.05	0.09	SCB3-8	
	60	Ø60			≈55"/Graduazione scala	29.4	0.7	0.41		0.28	SCB4-10	
	85	Ø85		0.1°	≈43"/Graduazione scala	39.2	1.2	0.22		0.48	SCB4-8	
	110	Ø110			≈34"/Graduazione scala	49.0	1.5	0.17		0.75	SCB4-8	

Coprimanopola HDCVR13 (venduto separatamente): il diametro della manopola con testina micrometrica da Ø13 può essere aumentato installando la copertura. **P.2004**
Copertura prolunga HDEXT13 (venduta separatamente): il diametro della manopola con testina micrometrica da Ø13 può essere aumentato. **P.2004**
Morsetti regolazione grossa e morsetti opposti sono disponibili per l'acquisto come ordini speciali. Contattare la nostra assistenza clienti.

Ordering Example Codice componente: **RPG38**

Variante	Posizione testina micrometrica
Spec.	Attacco laterale - Dx/Sx invertita 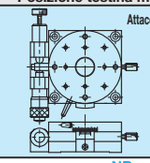
Codice	NR

Alterations Codice componente - (NR)
RPG60 - NR

Le dimensioni di attacco della testina micrometrica e del morsetto sono diverse da quelle dei prodotti standard.
Per i dettagli, vedere i dati CAD.