[Alta precisione] Tavole scorrevoli a coda di rondine, su montante

Caratteristiche: tavole montabili sui montanti. STLC48 possono essere montate direttamente su montanti da Ø16. STLX35 e STLXYZ35 possono essere utilizzate con morsetti per montanti da Ø12.

Scorrimento su 1 asse con fori di montaggio incrociati

RoHS10

STLC48

Tenere con la mano sinistra la manopola sinistra rivolta verso la superficie della tavola, serrare in senso orario la manopola destra con la mano destra per ottenere un movimento del carrello resiliente. Ruotare la manopola destra in senso antiorario (allentare) per ottenere un movimento rapido e uniforme del carrello.

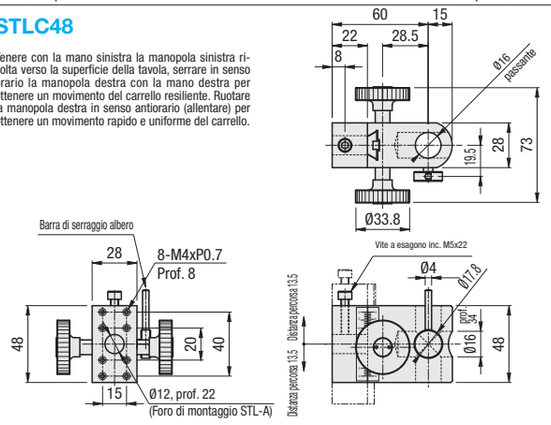

Nome componente	M Materiale	S Trattamento superficie
Tavola	Lega di alluminio	Anodizzato nero
Supporto		

Scorrimento su 1 assi con albero

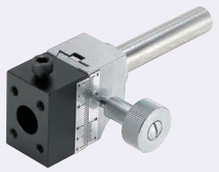

RoHS10

STLX35

Ruotando la vite di regolazione del precarico Ⓐ in senso orario con un cacciavite a lama piatta, la tavola scorre lentamente, mentre in senso antiorario scorre rapidamente e regolarmente.

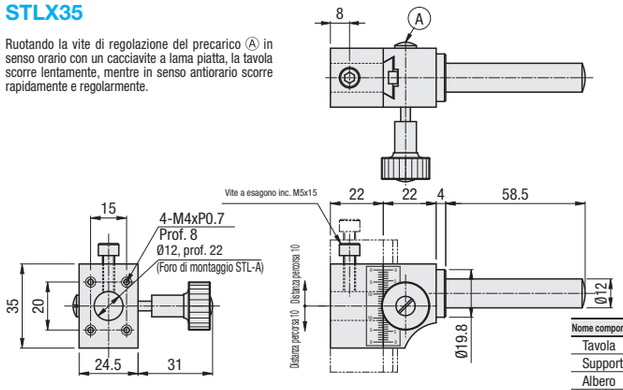

Nome componente	M Materiale	S Trattamento superficie
Tavola	Lega di alluminio	Anodizzato nero
Supporto	Lega di ottone	Nichelatura chimica
Albero	EN 1.4305 Equiv.	-
Rondella	Lega di ottone	Nichelatura chimica

Scorrimento su 3 assi con albero

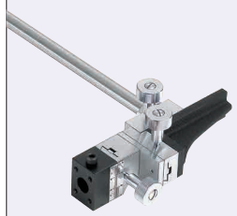

RoHS10

STLXYZ35

Ruotando la vite di regolazione del precarico Ⓐ in senso orario con un cacciavite a lama piatta, la tavola scorre lentamente, mentre in senso antiorario scorre rapidamente e regolarmente.

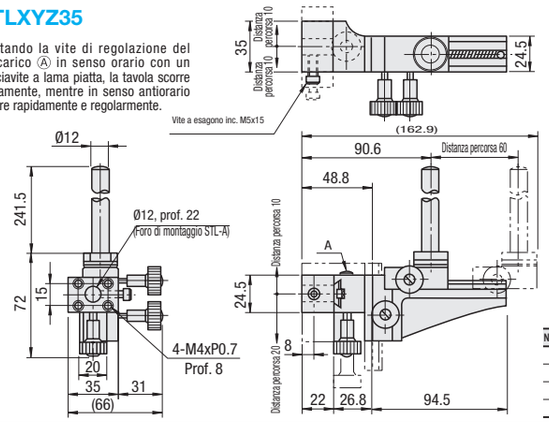

Nome componente	M Materiale	S Trattamento superficie
Tavola	Lega di alluminio	Anodizzato nero
Supporto	Ottone	Nichelatura chimica
Albero	EN 1.4305 Equiv.	-
Rondella	Ottone	Nichelatura chimica

Lo scorrimento delle tavole sopra riportate, non dotate di meccanismo di serraggio, è impedito dal relativo peso e fin tanto che il carico applicato rientra nella gamma ammessa.

* Per applicazioni che richiedono un morsetto, combinare una tavola a coda di rondine (**P.1900**, **1901**), una piastra base e un albero per tavole (**P.2002**).

Example

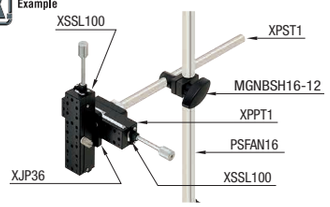

Ordering Example

Codice componente
STLC48
STLXYZ35

Codice componente		Distanza percorsa (mm)			Distanza per rotazione (mm)	Capacità di carico (N)	Peso (kg)	Prezzo unitario
Tipo	N.	Asse X	Asse Y	Asse Z				1 ~ 10 pz.
STLC	48	27	-	-	18	29.4	0.35	
STLX	35	20	-	-		19.6	0.26	
STLXYZ	35	20	30	60		19.6	0.96	

Unità economiche su montante graduato sono disponibili come unità di regolazione semplificate. Vedere ZKB su **P.1970**

Accessori per tavole scorrevoli a coda di rondine

Basi/Alberi/Adattatori per telecamera CCD/Supporti

Caratteristiche: gli accessori possono essere combinati con tavole a coda di rondine per formare un'ampia varietà di tavole su montante.

Basi per tavole

RoHS10

- Piastre base per il collegamento alle tavole a coda di rondine (**P.1906**, **1904**, **1900**, **1901**) e XPST1, 2, 3 (sotto).
- Per le tavole applicabili, vedere la tabella riportata di seguito.

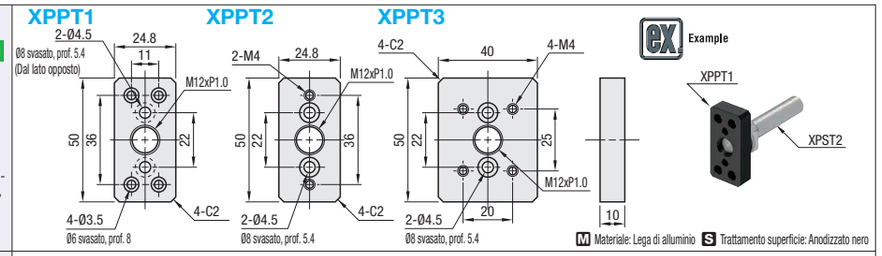

M Materiale: Lega di alluminio S Trattamento superficie: Anodizzato nero

Alberi per tavole (Ø12)

RoHS10

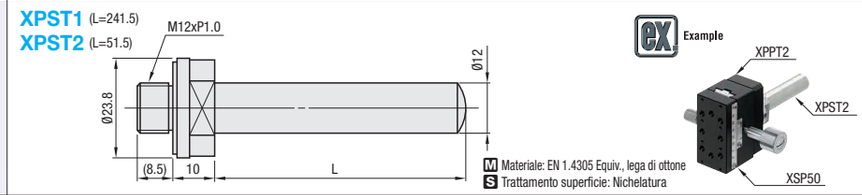

M Materiale: EN 1.4305 Equiv., lega di ottone
S Trattamento superficie: Nichelatura

Albero per tavole (Con leva)

RoHS10

- Angolo di inclinazione facilmente regolabile. (Max 180º)

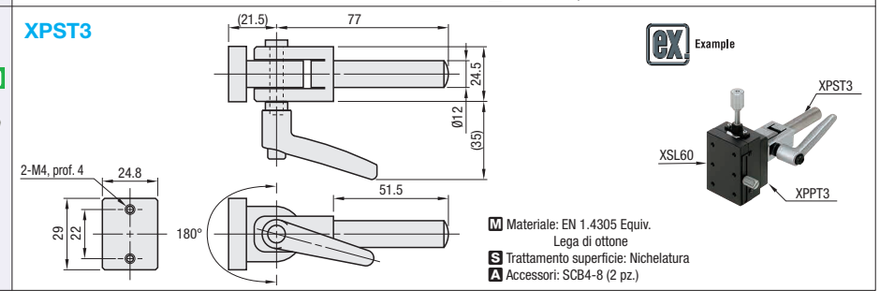

M Materiale: EN 1.4305 Equiv.
Lega di ottone
S Trattamento superficie: Nichelatura
A Accessori: SCB4-8 (2 pz.)

Ordering Example

Codice componente
XPPT1
XPST1
XPST3

Codice componente		Tavola compatibile	Accessori: Tipo M-L (Q.tà)	Prezzo unitario 1 ~ 10 pz.
Tipo	N.			
XPPT	1	XSSL, XSSLC	SCB4-8 (2 pz.), SCB3-6 (4 pz.)	
	2	XSP	SCB4-8 (4 pz.)	
	3	XSL, XSLC, XSB	SCB4-8 (6 pz.)	

Non compatibile con XSC.

Codice componente		Prezzo unitario 1 ~ 10 pz.
Tipo	N.	
XPST	1	
	2	
	3	

Caratteristiche: compatibili con telecamere di tutte le marche.

Adattatori telecamere CCD

RoHS10

STL-A

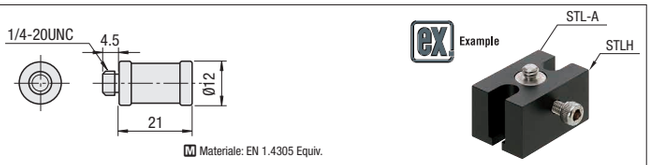

M Materiale: EN 1.4305 Equiv.

Supporti telecamere CCD

RoHS10

STLH

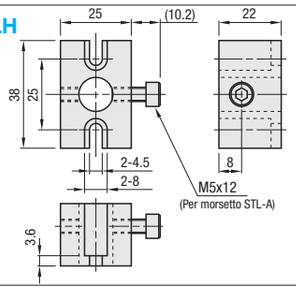

Combinabili con XWG (**P.1904**), XYWG (**P.1939**), ZWG (**P.1954**), XLWG (**P.1908**), ZLWG (**P.1956**), REG (**P.1981**) e altre tavole scorrevoli a coda di rondine.

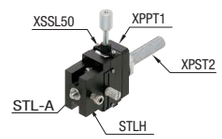

Nome componente	M Materiale	S Trattamento superficie
Corpo	Lega di alluminio	Anodizzato nero
Vite	EN 1.4567 Equiv.	-

A Accessori: SCB4-8 (2 pz.), rondelle piatte (2 pz.)

Ordering Example

Codice componente
STL-A
STLH

•STL-A

Codice componente	Prezzo unitario	Sconto volumi elevati	
	1 pz.	2, 3 pz.	4 ~ 10 pz.
STL-A			

•STLH
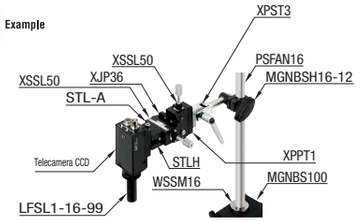
Codice componente	Prezzo unitario
	1 ~ 10 pz.
STLH