Supporti
Flangia quadrata, fori passanti

Caratteristiche: la ridotta dimensione verticale consente il montaggio in spazi ristretti.

Kit (Montanti + Staffe)

Tipo: Flangia quadrata, Pieni	Tipo: Flangia quadrata, Cavi	Tipo: Flangia quadrata, fori di riferimento, Pieni	Tipo: Flangia quadrata, fori di riferimento, Cavi	Montante M Materiale	Montante H Durezza	Montante S Trattamento superficie	Staffa M Materiale	Staffa S Trattamento superficie	A Accessori Pieni	A Accessori Cavi
ASTN	ASTA	ASPN	ASPA	EN 1.1191 Equiv.	Tempra a induzione	-	EN-JL 1040 Equiv.	Rivestimento di ossido nero o fosfatazione	Vite di fermo Vite a esagono incassato	Vite di fermo Vite a esagono incassato Tappo (P.2143)
MASTN	MASTA	MASPN	MASPA	EN 1.1191 Equiv.		Nichelatura chimica				
KASTN	KASTA	KASPN	KASPA			Ossido nero				
SASTN	SASTA	SASPN	SASPA	EN 1.4301 Equiv.		-				
ASTNM	ASTAM	-	-	EN 1.1191 Equiv. Tempra a induzione		Nichelatura chimica	EN-JL 1040 Equiv.	Nichelatura chimica		
MASTNM	MASTAM			EN 1.1191 Equiv.						
SASTNM	SASTAM			EN 1.4301 Equiv.		-				

Solo staffa

Tipo: Senza fori di riferimento	Tipo: Con fori di riferimento	M Materiale	S Trattamento superficie	A Accessori: Senza fori di riferimento	A Accessori: Con fori di riferimento
ASTF	ASPF	EN-JL 1040 Equiv.	Rivestimento di ossido nero o fosfatazione	Vite di fermo	Vite di fermo Grano di riferimento (EN 1.3505 Equiv.)
ASTFM	-		Nichelatura chimica		

* Involucro temprato a induzione (Montante): 58HRC ~, Profondità 1.0 ~ 1.5 * Il tipo con fori di riferimento include i grani di riferimento.
* La nichelatura chimica e l'ossido nero potrebbero non essere presenti sulle estremità e sulle gole dei montanti.
* Per le viti a esagono incassato, una staffa con ossido nero è abbinata a una vite con ossido nero, una staffa con nichelatura chimica a una vite con cromatura trivalente.

• Kit (Montanti + Staffe) **• Solo staffa**

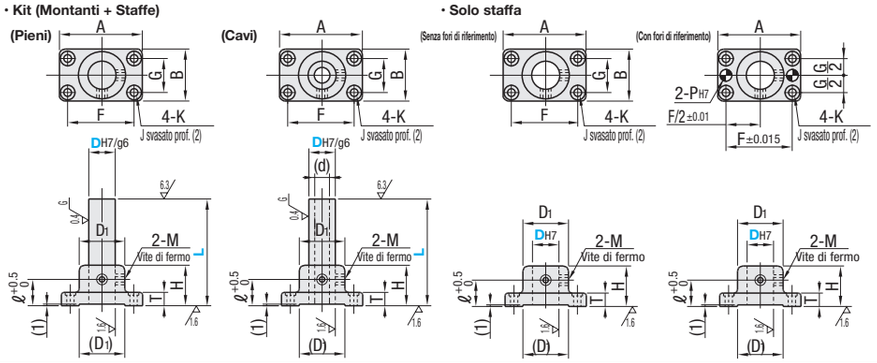

Solo staffa

RoHS10

Codice componente: Tipo	Dg6	L Incrementi di 1mm	A	B	F	G	D1	H	T	ℓ	K	J	M	(d)	Staffa con fori di riferimento PH7	Tolleranza	Grano di rif. incl. (2 pz.) Toll. m6	A Accessori Viti a esagono incassato (Disponibile solo come set)
Kit (Pieni) ASTN MASTN KASTN SASTN ASTNM MASTNM SASTNM / (Cavi) ASTA MASTA KASTA SASTA ASTAM MASTAM SASTAM (Aste con fori di riferimento) ASPN MASPN KASPN SASPN / (Tubo con fori di riferimento) ASPA MASPA KASPA SASPA	10	50~250	56	30	40	14	26	35	12	18	4.5	11	M4	6	-	-	-	M4-20x4 pz.
	12	50~300	62	36	44	18	28				5.5	13						M5-20x4 pz.
	15	75~350	70	40	50	20	31	40		20	6.6	15	M5	10				M6-25x4 pz.
	20	75~400	80	50	60	30	40	45	12	25	6.6	15	M5	11.7	6	+0.012 0	MSTM6-20	M6-25x4 pz.
	25	75~450	100	60	75	36	45	50		30	9	18	M6	15.2	8	+0.015 0	MSTM8-20	M8-25x4 pz.
	30	100~450	106		80		50	60						16.0				
articoli separati Solo staffa ASTF ASTFM / Solo staffa con fori di riferimento ASPF	35	125~500	118	80	90	40	55	70	15	40	11	20	M8	20.1	10	+0.015 0	MSTM10-30	M10-35x4 pz.
	40	150~500	125		95		60	80						22.7				
	50	200~600	140	100	106	50	70	100		50	14	24	M10	30.8				M12-35x4 pz.

(Pieni) ASTN MASTN KASTN SASTN ASTNM MASTNM SASTNM; (Cavi) ASTA MASTA KASTA SASTA ASTAM MASTAM SASTAM; (Pieni) ASPN MASPN KASPN SASPN; (Cavi) ASPA MASPA KASPA SASPA; Solo staffa ASTF ASTFM; Solo staffa con fori di riferimento ASPF

Dg6: 10 -0.005 -0.014; 12 -0.006 -0.017; 15 -0.006 -0.017; 20 -0.007 -0.020; 25 -0.007 -0.020; 30 -0.007 -0.020; 35 -0.009 -0.025; 40 -0.009 -0.025; 50 -0.009 -0.025

La staffa ASPF con fori di riferimento è disponibile a partire da D20. Per le dimensioni disponibili delle staffe, vedere il prezzo di listino.

Codice componente - L
ASTN40 - 400
ASTF20

Kit con flangia quadrata

D	L	Prezzo unitario Pieni ASTN	MASTN	KASTN	SASTN	ASTNM	MASTNM	SASTNM	Cavi ASTA	MASTA	KASTA	SASTA	ASTAM	MASTAM	SASTAM
10	50~150														
	151~250														
12	50~150														
	151~300														
15	75~200														
	201~350														
20	75~200														
	201~400														
25	75~200														
	201~450														
30	100~200														
	201~450														
35	125~300														
	301~500														
40	150~300														
	301~500														
50	200~300														
	301~600														

Alterations Codice componente - L - (BH)
ASTA25 - 400 - BH

Variante	Codice	Spec.
Fori di montaggio allargati (d1, D2)	BH	Allarga i fori di montaggio per regolazione fine. Codice d'ordine BH. Non disponibile per il tipo con fori di riferimento. Profondità svasatura 2mm. 4 viti e 4 rondelle incluse.

D	Vite inclusa	Gamma di regol.	d1	D2	Rondella inclusa (P.2-113) Ossido nero	Nichelatura chimica
10	M4	±1	6	13	WSSB10-4-2	WSSM10-4-2
12	M5		7	15	WSSB12-5-2	WSSM12-5-2
15	M6	±1.5	9	18	WSSB14-6-3	WSSM14-6-3
20		±2	10	20		
25	M8		12	22	WSSB16-8-3	WSSM16-8-3
30						
35	M10	±2.5	15	28	WSSB20-10-3	WSSM20-10-3
40						
50	M12	±3	18	32	WSSB25-12-5	WSSM25-12-5

Solo staffa

DH7	Tolleranza	Prezzo unitario ASTF	ASTFM	ASPF
10	+0.015 0			-
12	+0.018 0			-
15				-
20	+0.021 0			
25				
30				
35	+0.025 0			
40				
50				

Supporti
Flangia quadrata, fori asolati

Caratteristiche: i fori asolati consentono regolazioni fini durante l'attacco.

Kit (Montanti + Staffe)

Tipo: Regolazione orizzontale, Pieni	Regolazione orizzontale, Cavi	Regolazione verticale, Pieni	Regolazione verticale, Cavi	Montante M Materiale H Durezza	Montante S Trattamento superficie	Staffa M Materiale	Staffa S Trattamento superficie	A Accessori Pieni	A Accessori Cavi
ASTX	ASPX	ASTY	ASPY	EN 1.1191 Equiv. Tempra a induzione	-	EN-JL 1040 Equiv.	Rivestimento di ossido nero o fosfatazione	Vite di fermo Vite a esagono incassato Rondelle	Vite di fermo Vite a esagono incassato Rondelle Tappi (P.2143)
AQTX	AQPX	AQTY	AQPY	EN 1.1191 Equiv.	Nichelatura chimica				
AMTX	AMPX	AMTY	AMPY	EN 1.1191 Equiv. Tempra a induzione	Nichelatura chimica	EN-JL 1040 Equiv.	Nichelatura chimica		
APTX	APPX	APTY	APPY	EN 1.1191 Equiv.					
ACTX	ACPX	ACTY	ACPY	EN 1.4301 Equiv.	-				

Solo staffa

Tipo: Regolazione orizzontale	Regolazione verticale	M Materiale	S Trattamento superficie	A Accessori
ABFX	ABFY	EN-JL 1040 Equiv.	Rivestimento di ossido nero o fosfatazione	Vite di fermo
AMFX	AMFY		Nichelatura chimica	

* Involucro temprato a induzione (Montante): 58HRC ~, Profondità 1.0 ~ 1.5
* La nichelatura chimica potrebbe non essere presente sulle estremità e sulle gole dei montanti.
* Per le viti a esagono incassato, una staffa con ossido nero è abbinata a una vite con ossido nero, una staffa con nichelatura chimica a una vite con cromatura trivalente.
Il trattamento superficie potrebbe non essere applicato all'interno dei fori asolati. I passi di montaggio differiscono dal tipo con flangia quadrata (P.2149).

• Kit (Montanti + Staffe) **• Solo staffa**

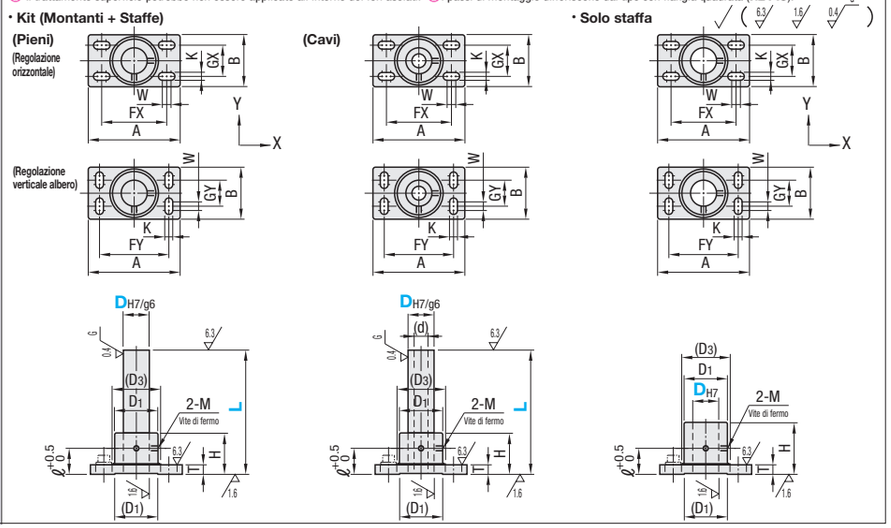

Solo staffa

RoHS10

Codice componente: Tipo	Dg6	L Incrementi di 1mm	Gamma di regol.	A	B	FX	FY	GX	GY	K	W	D1	(D3)	H	T	ℓ	M	(d)	A Accessori Viti a esagono incassato (Disponibile solo come set)
Kit Regolazione orizzontale (Pieno) ASTX AQTX AMTX APTX ACTX / (Cavi) ASPX AQPX AMPX APPX ACPX; Solo staffa Regolazione orizzontale ABFX AMFX	10	50~250	±2.5	56	30	40	40	14	14	4.5	5	26	28	35	11	18	M4	6.0	M4-20x4 pz.
	12	50~300		62	36	44	44	18	18	5.5		28	30	35					M5-20x4 pz.
	15	75~350	±3	70	40	50	50	20	20	6.6	6	31	33	40		20	M5	10.0	M6-25x4 pz.
	20	75~400	±5	80	50	56	60	35	25	6.6	10	40	43	45	11	25	M5	11.7	M6-25x4 pz.
	25	75~450		100	60	70	75	36	30	9		45	52	50		30	M6	15.2	M8-25x4 pz.
	30	100~450		106		75	80					50	56	60				16.0	
Regolazione verticale (Pieni) ASTY AQTY AMTY APTY ACTY / (Cavi) ASPY AQPY AMPY APPY ACPY; Regolazione verticale ABFY AMFY	35	125~500	±7.5	118	80	80	90	50	40	11	15	55	60	70	14	40	M8	20.1	M10-35x4 pz.
	40	150~500		125		88	95					60	66	80				22.7	
	50	200~600	±10	140	100	95	106	70	50	14	20	70	77	100		50	M10	30.8	M12-35x4 pz.

Dg6: 10 -0.005 -0.014; 12 -0.006 -0.017; 15 -0.006 -0.017; 20 -0.007 -0.020; 25 -0.007 -0.020; 30 -0.007 -0.020; 35 -0.009 -0.025; 40 -0.009 -0.025; 50 -0.009 -0.025

Per le dimensioni disponibili delle staffe, vedere il prezzo di listino.

Ordering Example Codice componente - L
ASPX30 - 400
ABFY20

Kit (Montanti + Staffe)

D	L	Prezzo unitario Pieni ASTX ASTY	AQTX AQTY	AMTX AMTY	APTX APTY	ACTX ACTY	Cavi ASPX ASPY	AQPX AQPY	AMPX AMPY	APPX APPY	ACPX ACPY
10	50~150										
	151~250										
12	50~150										
	151~300										
15	75~200										
	201~350										
20	75~200										
	201~400										
25	75~200										
	201~450										
30	100~200										
	201~450										
35	125~300										
	301~500										
40	150~300										
	301~500										
50	200~300										
	301~600										

Solo staffa

DH7	Tolleranza	Prezzo unitario ABFX	ABFY	AMFX	AMFY
10	+0.015 0			-	-
12	+0.018 0				
15					-
20	+0.021 0				
25					
30					
35	+0.025 0				
40					
50					