Morsetti
Fori asolati/A L

Morsetti/Morsetti a barra
Braccio

Caratteristiche: i fori asolati consentono regolazioni fini durante l'attacco.

Con fori asolati

Tipo	Materiale	Trattamento superficie	Accessori
KMCU	EN 1.0038 Equiv.	Ossido nero	Vite a esagono incassato
MMCU	EN 1.0038 Equiv.	Nichelatura chimica	
AMCU	EN AW-6063 Equiv.	Anodizzato nero	
SMCU	EN 1.4301 Equiv.	-	

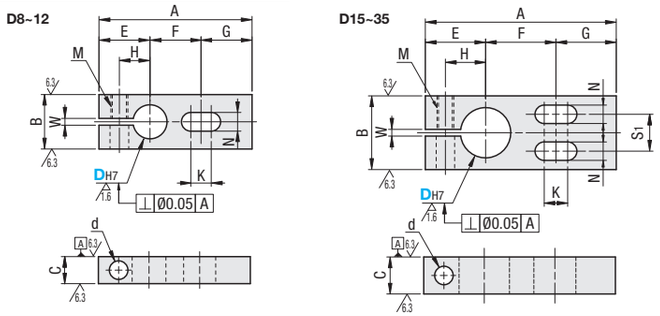

Codice componente Tipo	DH7		A	B	C	E	F	G	H	K	M	N	S1	d	W	Prezzo unitario KMCU	Prezzo unitario AMCU	Vite inclusa	Prezzo unitario MMCU	Prezzo unitario SMCU	Vite inclusa
KMCU MMCU AMCU SMCU	8	+0.015 0	42	12	8	14	14	14	8	8.5	M5	5.5	-	5.5	2			CB5-10, 1pz.			SCB5-10, 1pz.
	10		45	16	9	15	15	15	9	9.5			-					CB5-15, 1pz.			SCB5-15, 1pz.
	12	+0.018 0	49	16	9	16	17	16	10	10.5			-					CB5-15, 1pz.			SCB5-15, 1pz.
	15		57	22	12	18	21	18	12	12.5			11					CB5-20, 1pz.			SCB5-20, 1pz.
	20	+0.021 0	69	28	16	22	25	22	15	15.5	M6	6.5	14	6.6				CB6-25, 1pz.			SCB6-25, 1pz.
	25		83	32	19	25	33	25	18	18.5			16					CB6-30, 1pz.			SCB6-30, 1pz.
	30		95	40	19	29	37	29	21	20	M8	9	20	9				CB8-35, 1pz.			SCB8-35, 1pz.
	35	+0.025 0	104	45	22	32	40	32	24	23			22					CB8-40, 1pz.			SCB8-40, 1pz.

La tolleranza DH7 è da intendersi prima del taglio. Per l'accoppiamento, si consigliano le tolleranze dell'albero g6, f8. Si consiglia il serraggio con chiave lunga.

A L

Tipo	Materiale	Trattamento superficie	Accessori
KLQK	EN 1.0038 Equiv.	Ossido nero	Vite a esagono incassato
MLQM		Nichelatura chimica	
ALQA	EN AW-6063 Equiv.	Anodizzato nero	
SLQS	EN 1.4301 Equiv.	-	

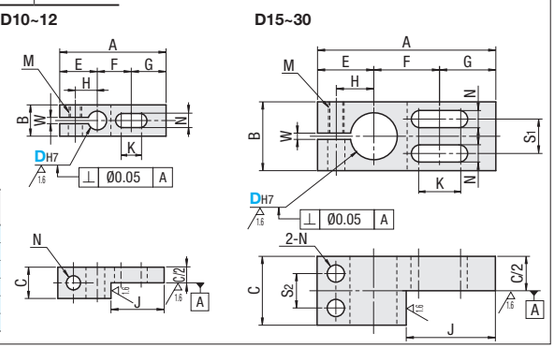

Vite inclusa

D	KLQK ALQA	MLQM SLQS
10	CB5-25, 1 pz.	SCB5-25, 1 pz.
12	CB5-30, 1 pz.	SCB5-30, 1 pz.
15	CB5-35, 2 pz.	SCB5-35, 2 pz.
20	CB6-35, 2 pz.	SCB6-35, 2 pz.
25	CB6-35, 2 pz.	SCB6-35, 2 pz.
30	CB8-40, 2 pz.	SCB8-40, 2 pz.

Codice componente Tipo	DH7		A	B	C	E	F	G	H	J	K	M	N	S1	S2	W	Prezzo unitario KLQK	Prezzo unitario MLQM	Prezzo unitario ALQA	Prezzo unitario SLQS
KLQK MLQM ALQA SLQS	10	+0.015 0	45	16	16	15	15	15	9	22.5	9.5	M5	5.5	-	-	2				
	12	+0.018 0	49			16	17	16	10	24.5	10.5			-	-					
	15		57	22	22	18	21	18	12	28.5	12.5			11	11					
	20	+0.021 0	69	28	28	22	25	22	15	34.5	15.5	M6	6.5	14	14					
	25		83	32	32	25	33	25	18	41.5	18.5			16	16					
	30	+0.021 0	95	40	40	29	37	29	21	47.5	20	M8	9	20	20					

Tolleranza e perpendicolarità di DH7 si intendono prima del taglio.
Per l'accoppiamento, si consigliano le tolleranze dell'albero g6, f8. Si consiglia il serraggio con chiave lunga.

Ordering Example: Codice componente — MMCU15, KLQK15

Example

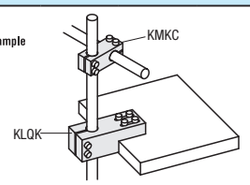

Premere e fissare la porzione a L.

Caratteristiche: combinati con i morsetti, consentono la regolazione dei montanti lungo una circonferenza.

Morsetti

Tipo	Materiale	Trattamento superficie	Accessori
KLKA	EN 1.0038 Equiv.	Ossido nero	Vite a esagono incassato
MKA		Nichelatura chimica	
ALKA	Lega di alluminio serie 6000	Anodizzato nero	
SLKA	EN 1.4301 Equiv.	-	

Accessori: Le viti CB sono incluse con i prodotti con ossido nero e anodizzato nero mentre le viti SCB sono incluse con i prodotti con nichelatura chimica.

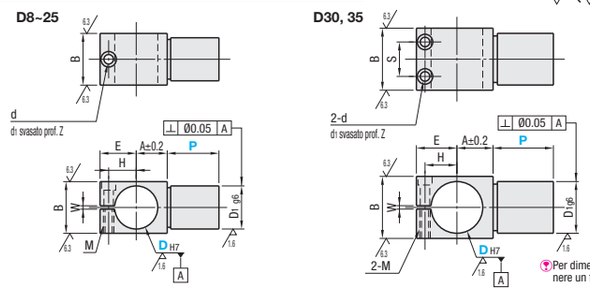

Per dimensioni P pari o superiori a 50, può rimanere un foro di centraggio all'estremità di D1.

Codice componente Tipo	DH7		Selezione P	D1g6		A	B	E	H	M	d	d1	Z	S	W	Vite inclusa	Prezzo unitario KLKA	Prezzo unitario MKA	Prezzo unitario ALKA	Prezzo unitario SLKA
KLKA MKA ALKA SLKA (D≤30)	8	+0.015 0	12 30 50	8	-0.005	7	12	10.5	7	M3	3.5	6	3	-	2	M3- 8, 1 pz.				
	10		13 30 50	10	-0.014	9	13	13	9	M4	4.5	7.5	4			M4- 8, 1 pz.				
	12	+0.018 0		12	-0.006	11	15	14.5	10							M4-10, 1 pz.				
	15		19 30 50	15	-0.017	12	19	15	10.5							M4-15, 1 pz.				
	20	+0.021 0	25 50 70	20	-0.007 -0.020	15	25	17.5	13							M4-20, 1 pz.				
	25		30 50 70	25		18	30	21	16							M5-25, 1 pz.				
	30		35 50 70	30		21	36	23.5	18.5	M5	5.5	9	5	20		M5-30, 2 pz.				
	35	+0.025 0	40 70 90	35	-0.009 -0.025	24	40	26.5	21					24		M5-35, 2 pz.				-

Dimensione D disponibile per SLKA limitata a 30. La tolleranza DH7 è da intendersi prima del taglio. Per l'accoppiamento, si consigliano le tolleranze dell'albero g6, f8. Si consiglia il serraggio con chiave lunga.

Ordering Example: Codice componente — P; MKA10 - 30

Example

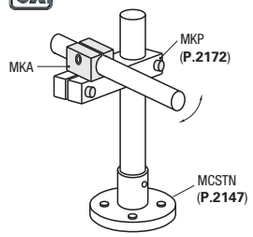

Caratteristiche: i morsetti a barra sono utilizzabili come impugnature guida in combinazione con i morsetti.

Morsetti a barra

Tipo	Materiale	Trattamento superficie	Accessori
BCLB	EN 1.0038 Equiv.	Ossido nero	Vite a esagono incassato
BCLM		Nichelatura chimica	
BCLA	EN AW-6063 Equiv.	Anodizzato nero	
BCLS	EN 1.4301 Equiv.	-	

* Vite inclusa: i prodotti trattati con ossido nero e anodizzazione nera vengono forniti con vite con il medesimo trattamento superficie; i prodotti trattati con nichelatura chimica e in acciaio inox vengono forniti con viti in acciaio inox.

Vite inclusa

D	Misura vite
6	M3-8
8	M4-8
10	M5-10
12	M5-10
13	M5-15
15	M6-15
16	M6-15
20	M6-20

Example

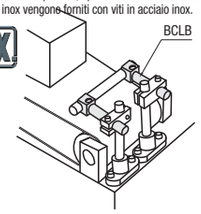

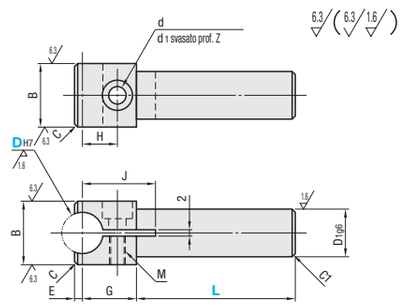

Per dimensioni L pari o superiori a 50, può rimanere un foro di centraggio all'estremità di D1.

Codice componente Tipo	DH7		Selezione L	B	D1g6		G	E	C	H	M	d	d1	Z	J	Prezzo unitario BCLB	Prezzo unitario BCLM	Prezzo unitario BCLA	Prezzo unitario BCLS
BCLB BCLM BCLA BCLS	6	+0.012 0	25 40	12	8	-0.005 -0.014	14	1	1	8	M3	3.4	6.5	3.5	17			-	
	8			14	10		15	1.5		9	M4	4.5	8	4.5	19				
	10	+0.015 0	30 50	16	12	-0.006 -0.017	16	2		10	M5	5.5	9.5	5.5	22				
	12			18	12		17	2.5		11					24				
	13	+0.018 0		20	15		17	2.5		11					27				
	15		50 70	23	16		19	2.5		12	M6	6.6	11	6.5	31			-	
	16			25	20	-0.007 -0.020	20	3	2	13					34			-	
	20	+0.021 0		30			21			14					35				

La tolleranza DH7 è da intendersi prima del taglio.

Ordering Example: Codice componente — L; BCLB16 - 70