Fazzoletti

Con fori passanti/svasati, posizione fori fissa

Caratteristiche: fori passanti e fori svasati selezionabili. I fori sul lato A o sul lato B possono essere modificati in fori maschiati.

Tipo: Grado standard (Perpendicolarità: 0.05/100) – Fori passanti	Fori svasati	Tipo: Grado di precisione (Perpendicolarità: 0.02/100) – Fori passanti	M Materiale	S Trattamento superficie
RBDS	RBYS	RGDS	EN 1.0038 Equiv.	-
RBDB	RBYB	RGDB		Ossido nero
RBDM	RBYM	RGDM		Nichelatura chimica
RBDA	RBYA	RGDA	EN AW-5052 Equiv.	-
RBDW	RBYW	RGDW		Anodizzato trasparente
RBDV	RBYV	RGDV		Anodizzato nero
RBDF	-	RGDF	EN 1.4301 Equiv.	-

⊗B200 o sup. non disponibili per i tipi di precisione e con fori svasati.

RoHS10

Dettagli elencati nella sezione delle dimensioni

Tabella di selezione di fori e bulloni

Tipo fori	Fori passanti	Fori svasati
Profilo	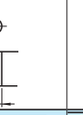	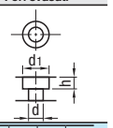

Specifiche lavorazione – Dimensione	Diam. nominale vite 5	6	8
d	5.5	6.5	9

Diam. nominale vite	4	5	6
d	4.5	5.5	6.5
d_1	8	9.5	11
h	4.4	5.4	7

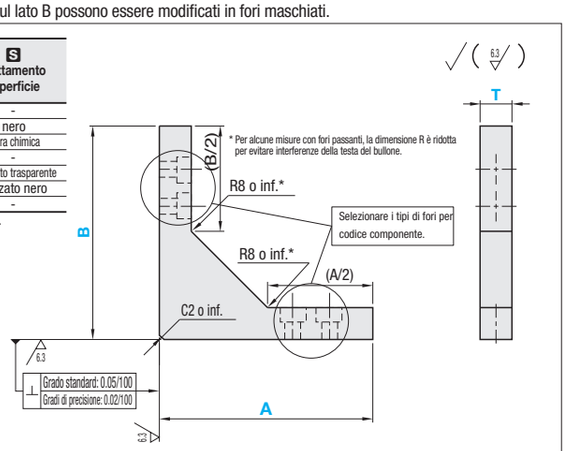

Quando A=30 o 50

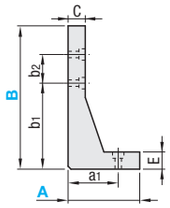

A	a1	C
30	20	8
50	35	(Quando B= 100 o inf.) 12 (Quando B=150) 17

B	b1	b2	E
30	20	- *	8
50	35		(Quando A=30) 8 (Quando A=50) 12
80	50	15	(Quando A=30) 8 (Quando A=50) 12
100	60	20	12
150	90	30	20

* 1 foro di montaggio per B50 o inf.

T	Fori passanti (Diam. nominale vite)	Fori svasati (Diam. nominale vite)
10, 12	5	4
16	8	6

*Il diametro nominale rappresenta la misura vite consigliata.
Per dettagli sulla dimensione, vedere la tabella di selezione di fori e bulloni.

Quando A=80, 100 o 150

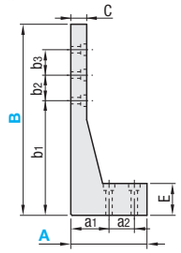

A	a1	a2	C
80	50	15	(Quando B= 100 o inf.) 20 (Quando B= 150 o sup.) 25
100	60	20	(Quando B= 150 o inf.) 25 (Quando B= 200 o sup.) 35
150	90	30	40

B	b1	b2	b3	E
80	50	15	- *	20
100	60	20	- *	(Quando A=80) 20 (Quando A=100) 25
150	90	30	- *	(Quando A=80) 30 (Quando A=100) 25 (Quando A=150) 40
200	140	20	20	40
250	160	30	30	40
300	180	40	40	40

* 2 fori di montaggio per B150 o inf.

T	Fori passanti (Diam. nominale vite)	Fori svasati (Diam. nominale vite)
12	6	5
16	8	6

*Il diametro nominale rappresenta la misura vite consigliata.
Per dettagli sulla dimensione, vedere la tabella di selezione di fori e bulloni.

Grado standard con fori passanti/svasati (⊗B200 o sup. non disponibili per il tipo con fori svasati.)

Codice componente – Tipo		A	Selezione B									Selezione T: EN 1.0038 Equiv.	EN AW-5052 Equiv., EN 1.4301 Equiv.
Fori passanti (EN 1.0038 Equiv.)	Fori svasati (EN 1.0038 Equiv.)	30	30	50	80	100						12	10
RBDS	RBYS	50		50	80	100						12	10
RBDB	RBYB					150						12 16	12 16
RBDM	RBYM	80			80	100	150	200	250			12 16	12 16
(EN AW-5052 Equiv.)	(EN AW-5052 Equiv.)	100				100	150	200	250	300		12 16	12 16
RBDA	RBYA	150					150	200	250	300		12 16	12 16
RBDW	RBYW												
RBDV	RBYV												
(EN 1.4301 Equiv.)													
RBDF													

Grado di precisione - Con fori passanti

Codice componente – Tipo	A	Selezione B									Selezione T: EN 1.0038 Equiv.	EN AW-5052 Equiv., EN 1.4301 Equiv.
Fori passanti (EN 1.0038 Equiv.)	30	30	50	80	100						12	10
RGDS	50		50	80	100						12	10
RGDB						150					12 16	12 16
RGDM	80			80	100	150					12 16	12 16
(EN AW-5052 Equiv.)	100				100	150					12 16	12 16
RGDA	150					150					12 16	12 16
RGDW												
RGDV												
(EN 1.4301 Equiv.)												
RGDF												

Ordering Example

Codice componente	-	B	-	T
RBDA100	-	150	-	T12

Alterations

Codice componente	-	B	-	T	-	(ASY, BSY)
RBYB100	-	150	-	T16	-	ASY5

Variante	Codice	Spec.
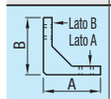	ASY BSY	Modifica i fori in fori maschiati. Il diametro del foro è selezionabile. Codice d'ordine Modifica dei fori sul lato A --- ASY4 Modifica dei fori sul lato B --- BSY5 Il foro maschiato può essere passante.

T	Diam. nominale vite (M)
10	4, 5
12	4, 5, 6
16	5, 6, 8

Esempio di calcolo del prezzo unitario
RBDA100-150-T16
A+B= Dimensione A + Dimensione B =100+150=250

Esempio di calcolo per il grado di precisione
RGDA100-150-T16

A+B	Prezzo unitario con tolleranza grado standard (Con tolleranza di precisione: Prezzo in tabella x 1.1) – Fori passanti – EN 1.0038 Equiv. – RBDS T=12	RBDS T=16	RBDB T=12	RBDB T=16	RBDM T=12	RBDM T=16	EN AW-5052 Equiv. – RBDA T=10, 16	RBDA T=12	RBDW, RBDV T=10, 16	RBDW, RBDV T=12	EN 1.4301 Equiv. – RBDF T=10, 16	RBDF T=12	Fori svasati – EN 1.0038 Equiv. – RBYS T=12	RBYS T=16	RBYB T=12	RBYB T=16	RBYM T=12	RBYM T=16	EN AW-5052 Equiv. – RBYA T=10, 16	RBYA T=12	RBYW, RBYV T=10, 16	RBYW, RBYV T=12
60																						
80		-		-		-		-		-		-		-		-		-		-		-
100																						
110																						
130		-		-		-		-		-		-		-		-		-		-		-
150																						
160																						
180																						
200																						
230																						
250																						
280													-	-	-	-	-	-	-	-	-	-
300																						
330																						
350													-	-	-	-	-	-	-	-	-	-
400																						
450																						

Fazzoletti

Con fori passanti, posizione fori configurabile

Caratteristiche: passo dei fori di montaggio configurabile. Se il passo dei fori di montaggio non corrisponde alla dimensione fissa (fori passanti) sulla pagina a sinistra, è disponibile lo standard seguente.

Tipo: Grado standard (Perpendicolarità: 0.05/100)	M Materiale	S Trattamento superficie
RBPDS	EN 1.0038 Equiv.	-
RBPDB		Ossido nero
RBPDM		Nichelatura chimica
RBPDA	Lega di alluminio serie 5000	-
RBPDW		Anodizzato trasparente
RBPDF	EN 1.4301 Equiv.	-

RoHS10

Quando A=30 o 50 e B=30 o 50
Un foro di montaggio sui due lati A e B.

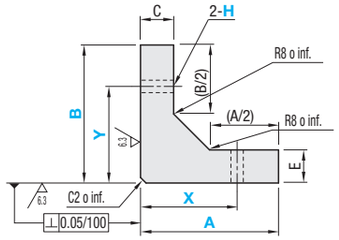

Quando A=30 o 50 e B=80 o 100
Un foro di montaggio sul lato A.

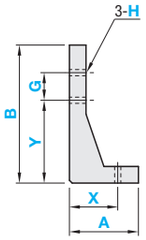

Quando A=80 o 100

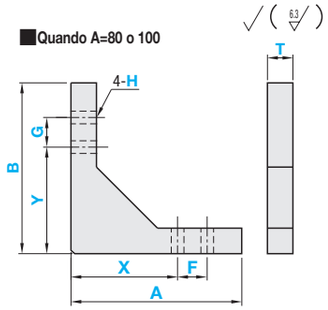

Dimensione	H (Diametro nominale) 3	4	5	6	8
Diam. fori	3.5	4.5	5.5	6.5	9

Codice componente – Tipo	A	B	Incrementi di 1mm – Passo fori lato A – X	F	Passo fori lato B – Y	G	H	T – EN 1.0038 Equiv.	EN AW-5052 Equiv. EN 1.4301 Equiv.	C	E
(EN 1.0038 Equiv.) RBPDS RBPDB RBPDM (Lega di alluminio serie 5000) RBPDA RBPDW (EN 1.4301 Equiv.) RBPDF	30	30 50	20~24	- *1	Y≥(B/2)+6	- *2	3 4 5	12	10	8	8
		80				G≥Hx2 e Y+G≤B-6 0 0*3					
	50	50	30~44			- *2				12	12
		80 100				G≥Hx2 e Y+G≤B-6 0 0*3					
	80	80 100	50~56	F≥Hx2 e X+F≤A-8 0 0*3	Y≥(B/2)+8	G≥Hx2 e Y+G≤B-8 0 0*3	5 6 8	12	12	20	20
	100	100 150	60~76							25	25

*1 Quando A=30 o 50, il lato A ha 1 foro di montaggio e la specifica delle dimensione F non è necessaria.
*2 Quando B = 30 o 50, il lato B ha 1 foro di montaggio e la specifica della dimensione G non è necessaria.
*3 Quando si specifica 0 per le dimensioni F e G, è disponibile 1 foro di montaggio.

Ordering Example

Codice componente	-	B	-	X	-	F	-	Y	-	G	-	H	-	T
RBPDS50	-	100	-	X40			-	Y70	-	G20	-	H4	-	T12
RBPDA100	-	150	-	X70	-	F0	-	Y90	-	G15	-	H6	-	T12

A+B	Prezzo unitario – EN 1.0038 Equiv. – RBPDS	RBPDB	RBPDM	EN AW-5052 Equiv. – RBPDA	RBPDW	EN 1.4301 Equiv. – RBPDF
60						
80						
100						
110						
130						
150						
160						
180						
200						
250						