Piastre angolari

Lavorazione sul lato A (superficie base) configurabile

Caratteristiche: utilizzabili anche in spazi ristretti grazie alla superficie base (dimensione A) e alla larghezza (dimensione W) specificabili. (Diam. fori modificabile in base alla variante.)

Selezione lavorazione fori FB (Senza fori) Selezione lavorazione fori D (Fori passanti) Selezione lavorazione fori K (Fori passanti e di riferimento)

RoHS10

Tipo	Selezione lavorazione fori	M Materiale	S Trattamento superficie
IKC	FB (Senza fori)	EN-JL 1040 Equiv.	Vernice di fondo (grigio)
BIKC	D (Fori passanti)		Ossido nero
MIKC	K (Fori passanti e di riferimento)		Nichelatura chimica
AIKC		EN AC-51300 Equiv.	-

EN-JL 1040 Equiv.: trattamento superficie non applicato alle superfici lavorate e ai fori.
Dimensione A rettificata dal lato fazzoletto. Notare che, come mostrato nella foto, non è applicato alcun trattamento superficie sul lato fazzoletto.
BIKCK non selezionabile.

Selezione lavorazione fori FB (Senza fori)

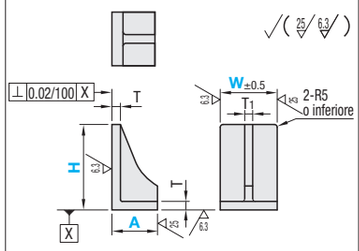

Codice componente					
Tipo	H	A Incrementi di 5mm	Selezione W	T	T1
IKCFB BIKCFB MIKCFB AIKCFB	100	50	75 80 100	15	14
		80~100			
	150	65~75	60 75 100	15	14
		80~100	75 80 100		
	200	65~75	60 75	15	14
		85~120	75 80 100		
	250	85~120	75 80 100	18	15
	300	90~150		18	15
	350	90~150			
	400	90~150			

Per AIKCFB, W60 non è disponibile.

Selezione lavorazione fori D (Fori passanti)

Quando A=75 o inf. Quando A=80 o sup.

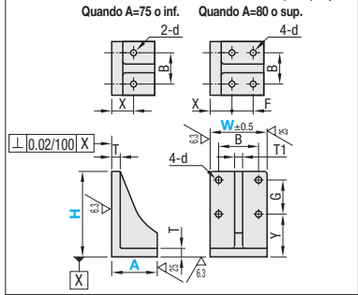

Codice componente						Fori passanti								
						d		B						
Tipo	H	A Incrementi di 5mm	Selezione W	T	T1	W=60	W=75, 80, 100	W=60	W=75, 80	W=100	X	F	Y	G
IKCD BIKCD MIKCD AIKCD	100	50	75 80 100	15	14	-	11	-	50	70	35	-	45	40
		80~100										A-50		
	150	65~75	60 75 100	15	14	9	11	40	50	70	35	-	75	60
		80~100	75 80 100			-		-				A-50		
	200	65~75	60 75	15	14	9	11	40	50	-	35	-	110	70
		85~120	75 80 100			-		-		70	40	A-50		
	250	85~120	75 80 100	18	15	-	11	-	50	70	40	A-55	140	90
	300	90~150		18	15		11		50	70	40	A-60	190	90
	350	90~150											230	100
	400	90~150											260	120

Per AIKCD, W60 non è disponibile.
Le parti prive di dimensioni specifiche sono le stesse di FB (Senza fori).

Selezione lavorazione fori K (Fori passanti e di riferimento)

Quando A=50 Quando A=65 ~ 75 Quando A=80 o sup.

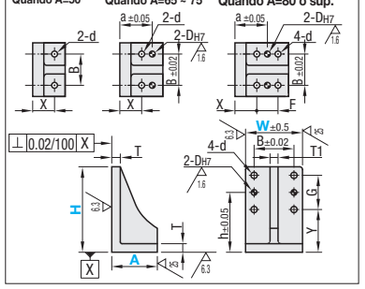

Codice componente						Fori passanti									Fori di riferimento			
						d		B							DH7			
Tipo	H	A Incrementi di 5mm	Selezione W	T	T1	W=60	W=75, 80, 100	W=60	W=75, 80	W=100	X	F	Y	G	W=60	W=75, 80, 100	a	h
IKCK MIKCK AIKCK	100	50	75 80 100	15	14	-	11	-	50	70	35	-	45	40	-	10	-	65
		80~100										A-50					X+(F/2)	
	150	65~75	60 75 100	15	14	9	11	40	50	70	35	-	75	60	6	10	A-15	105
		80~100	75 80 100			-		-				A-50			-		X+(F/2)	
	200	65~75	60 75	15	14	9	11	40	50	-	35	-	110	70	6	10	A-15	145
		85~120	75 80 100			-		-		70	40	A-50			-		X+(F/2)	
	250	85~120	75 80 100	18	15	-	11	-	50	70	40	A-55	140	90	-	10	X+(F/2)	185
	300	90~150		18	15		11		50	70	40	A-60	190	90				235
	350	90~150											230	100				280
	400	90~150											260	120				320

Per AIKCK, W60 non è disponibile.
Le parti prive di dimensioni specifiche sono le stesse di FB (Senza fori).
BIKCK non selezionabile.

Ordering Example

Codice componente	-	A	-	W
IKCFB100	-	A85	-	W75
MIKCK150	-	A65	-	W100

Alterations

Codice componente	-	A	-	W	-	(MC)
IKCD100	-	A85	-	W75	-	MC

Variante	Codice	Spec.
Modifica fori maschiati lato H	MC	Modifica i fori 4-d (fori passanti) sul lato H in fori maschiati. d: MC; 9: M8; 11: M10; Codice d'ordine: MC

H	A	Prezzo unitario										
		Senza fori				Fori passanti				Fori passanti e di riferimento		
		EN-JL 1040 Equiv.			EN AC-51300 Equiv.	EN-JL 1040 Equiv.			EN AC-51300 Equiv.	EN-JL 1040 Equiv.		EN AC-51300 Equiv.
		IKCFB	BIKCFB	MIKCFB	AIKCFB	IKCD	BIKCD	MIKCD	AIKCD	IKCK	MIKCK	AIKCK
100	50											
	80~100											
150	65~75				-				-			-
	80~100											
200	65~75				-				-			-
	85~120											
250	85~120											
300	90~150											
350	90~150											
400	90~150											

Piastre angolari

Con fori di riferimento su angoli opposti/Larghe

Caratteristiche: diametro dei fori passanti e dei fori di riferimento selezionabile. La selezione dipende dall'applicazione.

Con fori di riferimento su angoli opposti

RoHS10

Tipo	M Materiale	S Trattamento superficie
IKKB	EN-JL 1040 Equiv.	Vernice di fondo (grigio)
AIKKB	EN AC-51300 Equiv.	-

EN-JL 1040 Equiv.: trattamento superficie non applicato alle superfici lavorate e ai fori.

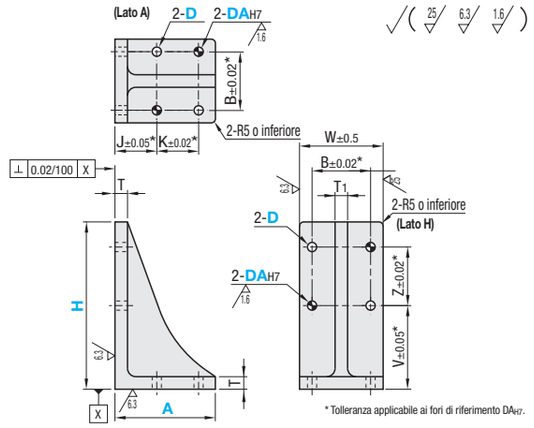

* Tolleranza applicabile ai fori di riferimento DAH7.

Codice componente																			
Tipo	H	A	Selezione D	Selezione DA	Corpo piastra angolare W	T	T1	Lato A e H B	Lato A J	Lato A K	Lato H V	Lato H Z	Prezzo unitario IKKB	Prezzo unitario AIKKB
IKKB AIKKB	100	*50S	4 5 6	3 4 5	50	15	8	30	25	10	45	40		-
		100	7 9 11	6 8 10	100		14	70	45	40				
	150	50	4 5 6	3 4 5	50	15	8	30	25	10	75	60		-
		70	7 9 11	6 8 10	100		14	70	40	15				
		75			75			50	40	20				-
		100			100			70	45	40				
	200	75	7 9 11	6 8 10	75	15	14	50	40	20	110	70		-
		120			100			70	50	50				
	250	120	7 9 11	6 8 10	100	18	15	70	50	50	140	90		
	300	150							40	90	190			
	350	150									230	100		
	400	150									260	120		

* Eccetto dimensione A, le dimensioni di A=50S sono inferiori a quelle di A=50.

Ordering Example

Codice componente	-	A	-	D	-	DA
IKKB150	-	A100	-	D7	-	DA10

Caratteristiche: utilizzabili in spazi con altezza ridotta.

Larghe

RoHS10

Tipo	Fori di montaggio	M Materiale	S Trattamento superficie
WIKFB	Senza fori	EN-JL 1040 Equiv.	Vernice di fondo
WIKD	Con fori di montaggio		
WIKK	Con fori di montaggio e di riferimento		

Trattamento superficie non applicabile alle superfici lavorate e ai fori.

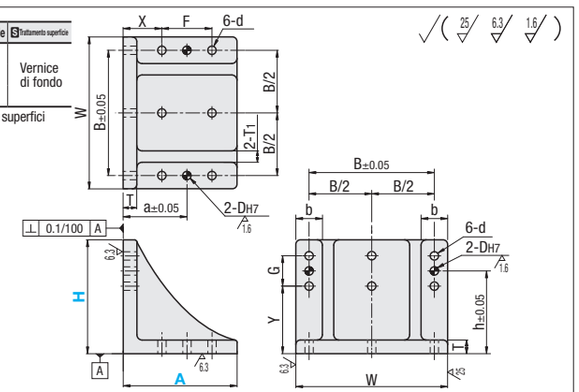

Codice componente																WIKFB		WIKD		WIKK	
Tipo	H	A	W	T	T1	B	a	X	F	h	Y	G	DH7	b	d	Prezzo unitario 1 ~ 19 pz.	Sconto volumi elevati 20~50	Prezzo unitario 1 ~ 19 pz.	Sconto volumi elevati 20~50	Prezzo unitario 1 ~ 19 pz.	Sconto volumi elevati 20~50
WIKFB WIKD WIKK	100	100	200	18	15	165	59	39	40	59	39	40	10	35	11						
	150	100	200							109	89										
		150	200				84	51	66												

Per ordini superiori ai valori indicati, richiedere un preventivo.

Ordering Example

Codice componente	-	A
WIKD100	-	100