Supporti per profilati in alluminio, morsetti

Montanti cilindrici, montanti quadrati, Morsetti/Piedistalli per profilati industriali

Montanti circolari

LCSA
(Supporto montanti per fissaggio perpendicolare)

LCSBN
(Supporto montanti per fissaggio parallelo)

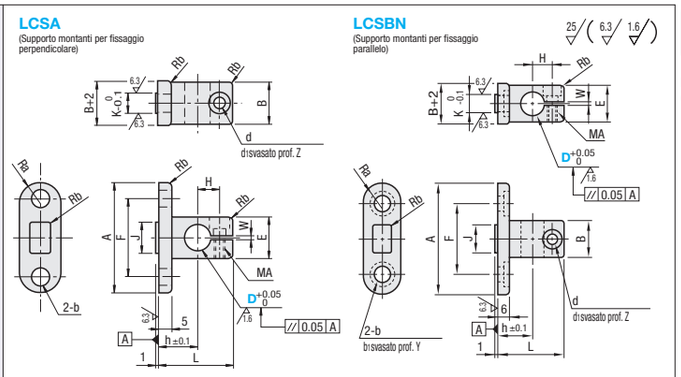

LCSB è stato cambiato in LCSBN. I fori di montaggio sono ora svasati.

M Materiale: EN AW-2017 equiv.
S Trattamento superficie: Anodizzato

Example

Inserire la sporgenza alla base nella cava del profilato in alluminio.

Codice componente Tipo	N.	D	Profilati (Serie)	A	B	h	L	H	F	b	J	K	E	d	d1	Z	MA	W	Ra	Rb	Vite inclusa	Prezzo unitario 1~8 pz.	Sconto volumi elevati 9~50
LCSA	5	6	HFS5	33	10	10	20.5	6.5	22	5.5	10	5.8	10	3.5	6.5	3.5	M3	1	5	1	SCB3-6		
		8		36	12	12	23	7	25		12		12						6		SCB3-8		
		10		39	16	15	28.5	8.5	28				16	4.5	8	4.5	M4	1.5	8		SCB4-10		
	6	8	HFS6	38	12	12	23	7	25	6.6	8	7.8	12	3.5	6.5	3.5	M3	1	6		SCB3-8		
		10		42	16	15	28.5	8.5	30		12		16	4.5	8	4.5	M4	1.5	8		SCB4-10		
		12		44	18		29	9	32				18						9		SCB4-12		

Codice componente Tipo	N.	D	Profilati (Serie)	A	B	h	L	H	F	b	b1	Y	J	K	E	d	d1	Z	MA	W	Ra	Rb	Vite inclusa	Prezzo unitario 1~8 pz.	Sconto volumi elevati 9~50
LCSBN	5	6	HFS5	35	10	10	20.5	6.5	22	5.5	9	3.5	10	5.8	10	3.5	6.5	3.5	M3	1	6	1	SCB3-6		
		8		37	12	12	23	7	24				12		12						7		SCB3-8		
		10		41	16	15	28.5	8.5	28						16	4.5	8	4.5	M4	1.5	9		SCB4-10		
	6	8	HFS6	41	12	12	23	7	26	6.6	11	4	8	7.8	12	3.5	6.5	3.5	M3	1	7		SCB3-8		
		10		45	16	15	28.5	8.5	30				12		16	4.5	8	4.5	M4	1.5	9		SCB4-10		
		12		47	18		29	9	32						18						10		SCB4-12		

Ordering Example: Codice componente - D
LCSA6 - 10

Montanti quadrati

LCAH
(Supporti per montaggio perpendicolare da 20mm)

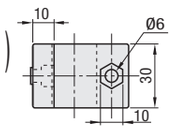

LCAC
(Morsetti di montaggio quadrati 20mm)

LCAC è dotato di fori di sfiato per lo stampaggio.

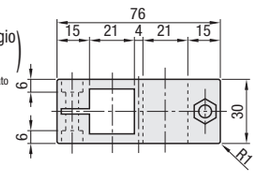

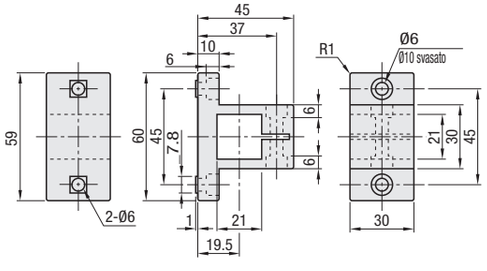

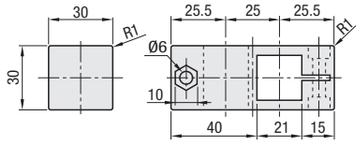

Componente	M Materiale	S Trattamento superficie
Ruota	Poliammide (Nero)	-
Vite	Acciaio legato da costruzione	Cromatura trivalente
Dado	EN 1.0038 equiv.	Cromatura trivalente

Codice componente Tipo	N.	D (Nominale)	Profilato applicabile: Lato di attacco	Profilato applicabile: Lato montante	Viti e dadi a T applicabili per il lato di attacco: Vite	Quantità	Dado a T	Quantità	Viti e dadi a T applicabili per il lato montante: Vite	Quantità	Dado	Quantità	Prezzo unitario 1~8 pz.	Sconto volumi elevati 9~50
LCAH	6	20	HFS6	HFS5 -2020	CBM6-12	2	HNTT6-6	2	M6x23	1	M6 (JIS Classe 1)	1		
LCAC			-		-	-	-	-	M6x23	2	M6 (JIS Classe 1)	2		

Viti e dadi per il lato di attacco non inclusi.

Ordering Example: Codice componente - D
LCAH6 - 20

Morsetti/Piedistalli per profilati industriali

FFS105

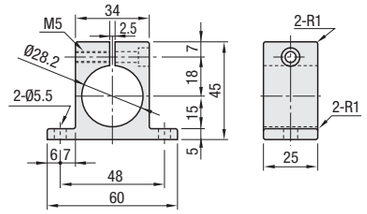

FFS205

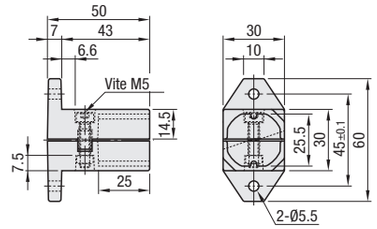

Codice componente	Componente	M Materiale	S Trattamento superficie
FFS105	Ruota	EN AW-6063 equiv.	Anodizzato trasparente
	Vite	EN 1.7220 equiv.	Cromatura trivalente
FFS205	Ruota	EN AC-46100 equiv.	-
	Vite	EN 1.7220 equiv.	Cromatura trivalente
	Dado	EN 1.0038 equiv.	Cromatura trivalente

Codice componente Tipo	Profilato applicabile Lato montante	Viti, dadi inclusi: Vite	Quantità	Dado	Quantità	Prezzo unitario 1 ~ 19 pz.	Sconto volumi elevati 20~50
FFS105	FFA28 FFAS28 (P.880) FFAU28	M5-22	1	-	-		
FFS205		M5-20	1	M5 (JIS Classe 1)	1		

Ordering Example: Codice componente
FFS105

Viti e dadi applicabili (lato di attacco)

Viti e dadi per il lato di attacco non inclusi.

N.	Profilato sul lato di attacco	Vite, dado: Vite	Quantità	Dado	Quantità
FFS105	HFS5	CBM5-10	2	HNTT5-5	2
	HFS6	CBM5-12		HNTT6-5	
	HFS8	CBM5-15		HNTT8-5	
	HFS8-45				
FFS205	HFS5	CBM5-12		HNTT5-5	
	HFS6	CBM5-15		HNTT6-5	
	HFS8	CBM5-18		HNTT8-5	
	HFS8-45				

Example

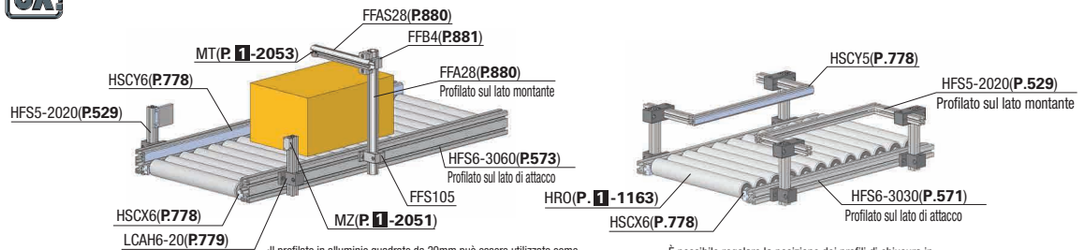

•Il profilato in alluminio quadrato da 20mm può essere utilizzato come montante e per regolare la posizione dei sensori a sbarramento.
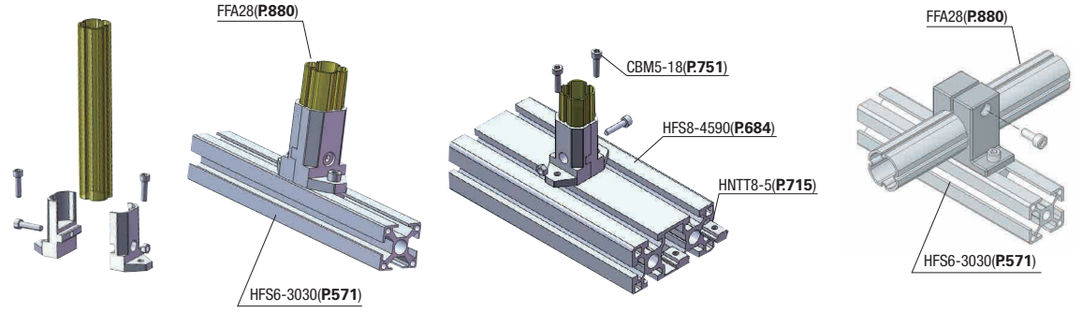
• È possibile regolare la posizione dei profili di chiusura in plastica in base alla dimensione del prodotto da trasportare.