Ruote con piedi di livellamento
Carico ultra leggero/Leggero/Salvaspazio

Carico ultra leggero

RoHS10

CMAZ

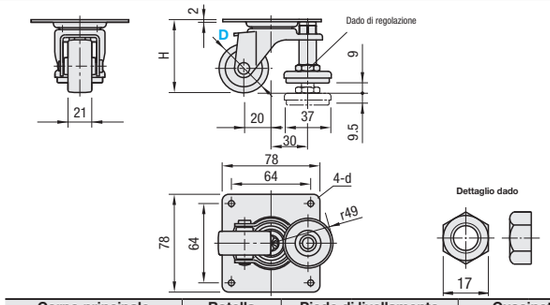

Corpo principale		Rotella	Piede di livellamento		Cuscinetto	
M Materiale	S Trattamento superficie	M Materiale	M Materiale	S Trattamento superficie	Snodo	Rotella
EN 1.0320 Equiv. (laminato a caldo)	Cromatura trivalente	Nylon (Nero)	EN 1.0038 Equiv.	Cromatura trivalente	Incorporato	Assente

Per le chiavi dedicate, vedere **P.1084**.

Corpo principale	Cod. comp. Tipo	D	Materiale rotella	H	d	Carico ammesso (N)	Massa (g)	Prezzo unitario
Orientabili	CMAZ	40	N (Nylon)	60	6.5	300	295	
		50		65		400	310	

Leggere

RoHS10

CMJZ

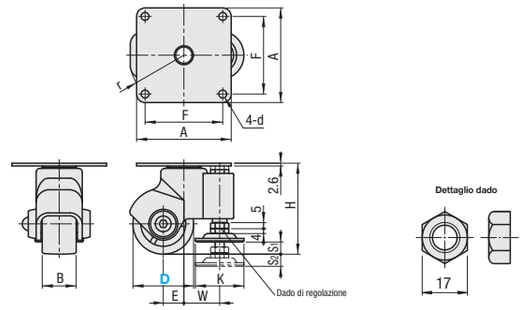

Corpo principale	Rotella	Piastra superiore		Piede di livellamento		Cuscinetto	
M Materiale	M Materiale	M Materiale	S Trattamento superficie	M Materiale	S Trattamento superficie	Snodo	Rotella
Nylon rinforzato	Nylon	EN 1.0320 Equiv. (laminato a caldo)	Cromatura trivalente	EN 1.0038 Equiv.	Cromatura trivalente	Incorporato	Assente

Per le chiavi dedicate, vedere **P.1084**.

Corpo principale	Cod. comp. Tipo	D	Materiale rotella	H	B	A	F	d	E	r	Piede di livellamento S1	S2	K	W	b	Carico ammesso (N)	Massa (g)	Prezzo unitario
Orientabili	CMJZ	50	N (Nylon)	75	28	78	64	6.5	17	50	10	10	40	29.5	17	600	420	
		65		93	25	92	75	8.5	27	66		20		31	19	700	550	
		75		98							15	15					560	

Salvaspazio

RoHS10

Tipo	Corpo principale	Rotella	Piede di livellamento	
	M Materiale	M Materiale	M Materiale	S Trattamento superficie
CMPAD / CMPAN	Nylon	Nylon	EN 1.0038 Equiv.	Cromatura trivalente

- Ruotare il dado ① e montare una ruota sulla superficie di accoppiamento.
- Ruotare il dado ② per regolare l'altezza del piede di livellamento. (I dadi ① e ② non sono integrati.)
- Serrare il dado ③ per bloccare la filettatura.

CMPAD
(Montaggio su piastra)

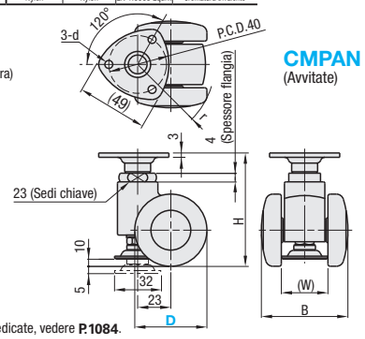

CMPAN
(Avvitate)

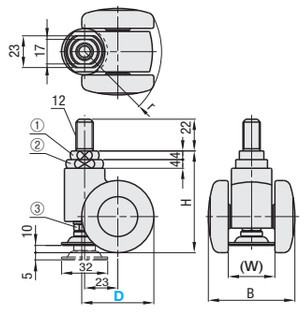

Per le chiavi dedicate, vedere **P.1084**.

Corpo principale	Cod. comp. Tipo	D	Materiale rotella	H	B	d	(W)	(r)	Carico ammesso (N)	Massa (g)	Prezzo unitario
Orientabili	CMPAD	50	N (Nylon)	83	62	5.5	34	54	1000	270	
		60		88	69		37	61		290	

Corpo principale	Cod. comp. Tipo	D	Materiale rotella	H	B	(W)	(r)	Carico ammesso (N)	Massa (g)	Prezzo unitario
Orientabili avvitate	CMPAN	50	N (Nylon)	76	62	34	54	1000	240	
		60		81	69	37	61		250	

Ordering Example

Cod. comp.	-	Materiale rotella
CMAZ40	-	N
CMJZ65	-	N

Ruote con piedi di livellamento
Antivibrazioni

Antivibrazioni

RoHS10

Tipo	Corpo principale		Rotella	Piede di livellamento	Cuscinetto
	M Materiale	S Trattamento superficie	M Materiale	M Materiale	
CLAR	EN 1.0320 Equiv. (laminato a caldo)	Zincatura	Nylon 6	Gomma resistente all'olio	Assente

CLAR50

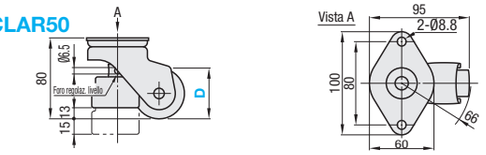

CLAR75

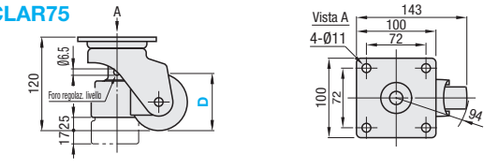

Modalità d'uso

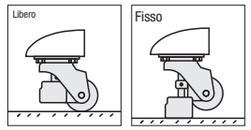

Libera: Inserire una cacciavite nel foro di regolazione livello e ruotare in senso antiorario.
Fissa: Inserire una cacciavite nel foro di regolazione livello e ruotare in senso orario.
Regolazione livello: Regolabile entro 15mm per CLAR50 e 17mm per CLAR75.
Kgf (Carico)=Nx0.101972

Cod. comp. Tipo	D	Carico ammesso N	Prezzo unitario
CLAR	50	588	
	75	981	

Ordering Example

Cod. comp.
CLAR50

Carico pesante, antivibrazioni

Disegno e modello registrato RoHS10

CLDK

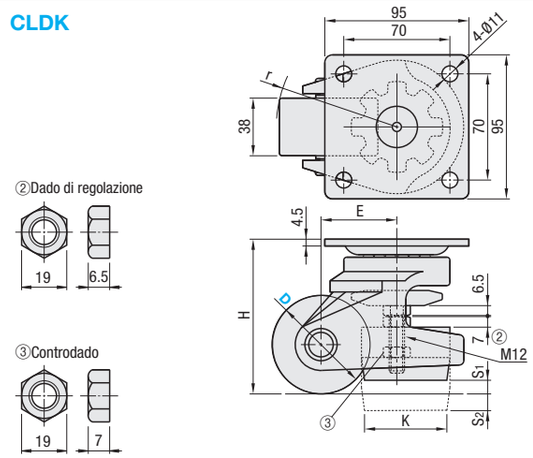

Corpo principale		Rotella	Piede di livellamento		Volantino integrato	Cuscinetto	
M Materiale	S Trattamento superficie	M Materiale	M Materiale	S Trattamento superficie	M Materiale	Snodo	Rotella
EN AC-46100 Equiv.	Vernice a forno (Argento)	Nylon rinforzato (Nero)	EN 1.0038 Equiv.	Cromatura trivalente	Policarbonato	Incorporato	Incorporato

Cod. comp. Tipo	D	Materiale rotella	H	Piede di livellamento S1	S2	K	E	r	Carico ammesso N	Massa (g)	Prezzo unitario 1 ~ 50 pz.
CLDK	65	N (Nylon rinforzato)	102	9	11	52	50	80	2500	1500	
	75		120	12	12	54	52	92	3500	1800	

Ordering Example

Cod. comp.	-	Materiale rotella
CLDK65	-	N

Modalità d'uso

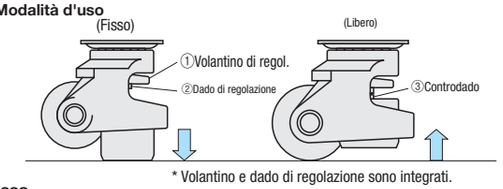

* Volantino e dado di regolazione sono integrati.

Example

①Ruotare il volantino di regolazione e sollevare/abbassare il tampone.

· Fissa
①Ruotare il volantino per abbassare il tampone a terra (fissaggio temporaneo).
②Una volta confermata l'altezza, serrare a fondo il dado sotto il volantino.
La ruota è ora sollevata da terra e l'appoggio ricade tutto sul tampone.
③Serrare il controdado.
(La coppia applicata dal controdado offre un effetto anti-allentamento da vibrazioni.)

· Libera
③Allentare il controdado.
②Allentare il dado di regolazione per rilasciare la vite.
①Ruotare il volantino per sollevare il tampone e abbassare la ruota a terra.