Tiranti
Con intaglio/Con foro asolato

Caratteristiche: tiranti a lato singolo utilizzabili come semplice dispositivo di fissaggio.

Con intaglio

RoHS10

Tipo	M Materiale	S Trattamento superficie
LNCB	EN 1.1191 Equiv.	Ossido nero
LNCM		Nichelatura chimica
LNCS	EN 1.4301 Equiv.	—

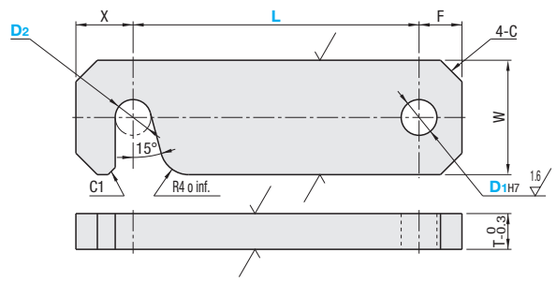

Codice componente Tipo	D1H7	D2 Selezione	L Incrementi di 1mm	W	T	F	X	C	Prezzo unitario LNCB	LNCM	LNCS
LNCB LNCM LNCS	5	3 4 5	15~150	16	5	6	(D2/2)+C+3	3			
	6	4 5 6	15~150	16	5	6		3			
	8	5 6 8	22~150	22	6	8		3			
	10	6 8 10	25~200	22	6	9		5			
	12	6 8 10 12	28~200	25	6	10		5			
	15	8 10 12 15	35~200	32	9	12		5			
	20	10 12 15 20	45~300	38	12	15		8			

Ordering Example: Codice componente - D2 - L
LNCB10 - 6 - 150

Con foro asolato

RoHS10

Tipo	M Materiale	S Trattamento superficie
LNDLB	EN 1.1191 Equiv.	Ossido nero
LNDLM		Nichelatura chimica
LNDLS	EN 1.4301 Equiv.	—

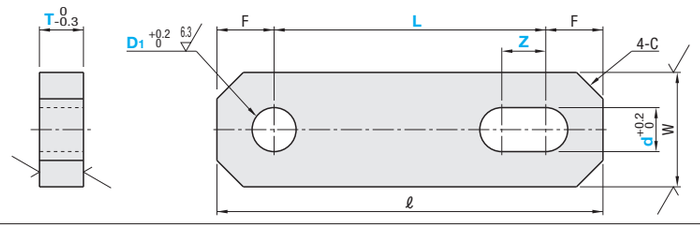

Codice componente Tipo	D1	L Incrementi di 1mm	d Incrementi di 1mm	Z Incrementi di 1mm	Selezione T	W	ℓ	F	C	Prezzo unitario LNDLB	LNDLM	LNDLS
LNDLB LNDLM LNDLS	5	10~150	3~12 D1≥d	1~30	5 6 9	13	L+13	W/2	3			
				31~50								
	6	11~150		1~30	5 6 9	16	L+16					
				31~50								
	8	12~150		1~30	5 6 9	16	L+16					
				31~50								
	10	13~200		1~30	5 6 9	19	L+19		5			
				31~50								
	12	14~200		1~30	5 6 9 12	25	L+25					
				31~50								

L≥(D1/2)+(d/2)+5 1≤Z≤L-((D1/2)+(d/2)+5) Quando d=3, T≤6; quando d=4, T≤9.

Ordering Example: Codice componente - L - d - Z - T
LNDLM8 - 120 - 6 - 40 - 5

Barre tiranti
Filettate/Maschiate

Caratteristiche: progettazione libera del punto di attacco del tirante.

RoHS10

Filettate AU	Filettate AT	Maschiate AU	Maschiate AT	M Materiale	S Trattamento superficie
LKTMB	LKSMB	LKTFB	LKSFB	EN 1.1191 Equiv.	Ossido nero
LKTMM	-	-	LKSFM		Nichelatura chimica
LKTMS	LKSMS	LKTFS	-	EN 1.4301 Equiv.	-

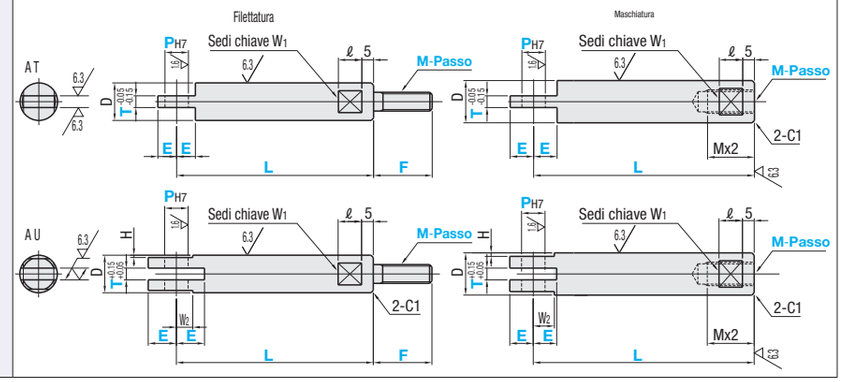

Filettate

La tolleranza è H8 quando la dimensione P del tipo a U filettato è 10mm o superiore.

Codice componente Tipo		M-Passo	L Incrementi di 1mm	F Incrementi di 1mm	E Incrementi di 1mm	P Incrementi di 1mm	Selezione T	D	ℓ	W1	H	W2
A U, filettate LKTMB LKTMM LKTMS	A T, filettate LKSMB LKSMS	4-0.7	20~50 L≥E+ℓ+6	10~15	3~12 E≥P/2+1	3~6	5	10	8	8	0.5	6
		5-0.8										
		6-1.0		10~20		3~8	5 6	12	10	10	1	7
		8-1.25	20~90 L≥E+ℓ+6	10~25	5~20 E≥P/2+1	3~8 *3~10	5 6 9 *10 *12	16		13	1.5	9
		10-1.5		10~30		3~8 *3~12	5 6 9 10 *12	20		17		
		16-2.0		10~50		3~16	5 6 9 10 12 *16	25		22		

Misure con * solo per tipo a T.

Maschiate

Codice componente Tipo		M-Passo	L Incrementi di 1mm	E Incrementi di 1mm	P Incrementi di 1mm	Selezione T	D	ℓ	W1	H	W2
A U, maschiate LKTFB LKTFS	A T, maschiate LKSFB LKSFM	5-0.8	30~60 L≥Mx2+9+E	3~12 E≥P/2+1	3~5 *3~6	5 *6	10	8	8	0.5	6
		6-1.0			3~6 *3~8	5 6	12	10	10	1	7
		8-1.25	30~100 L≥Mx2+9+E	5~20 E≥P/2+1	3~8 *3~10	5 6 9 *10 *12	16		13	1.5	9
		10-1.25			3~8 *3~12	5 6 9 10 *12	18		14		
		10-1.5									

Misure con * solo per tipo a T.

Ordering Example: Codice componente - L - F - E - P - T
LKTMB10-1.5 - 55 - F15 - E6 - P6 - T5
LKTFB8-1.25 - 55 - E6 - P6 - T5

M-Passo	Prezzo unitario Filettate LKTMB LKSMB	LKTMM	LKTMS LKSMS	Maschiate LKTFB LKSFB	LKSFM	LKTFS
4-0.7				-	-	-
5-0.8						
6-1.0						
8-1.25						
10-1.25	-	-	-			
10-1.5						
16-2.0				-	-	-
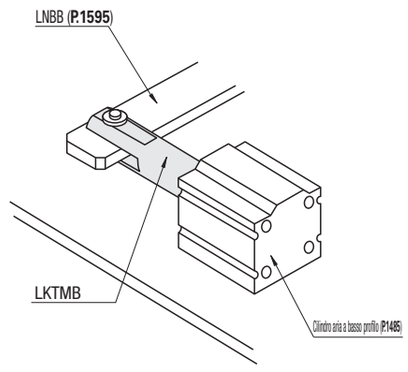
Example