Lamiera Piastre di montaggio/Staffe

Con curvatura convessa

RoHS 10

Codice componente		M Materiale	S Trattamento superficie
Tipo	Simbolo materiale		
BLUZS BLUES BLUFS BLUJS	SP	EN 1.0330 Equiv.	-
	SPB		Ossido nero
	SPU		Cromatura trivalente (Traspar.)
	SPK		Cromatura trivalente (Nero)
	AM	EN AW-5052 Equiv.	-
	AMW		Anodizzato (Trasparente)
	AMB		Anodizzato (Nero)
	SUD	EN 1.4301 Equiv. (2B)	-

Il tipo con spessore 4.5, 6.0 è in materiale EN 1.0320 Equiv. (laminato a caldo).

BLUZS (Senza foro)

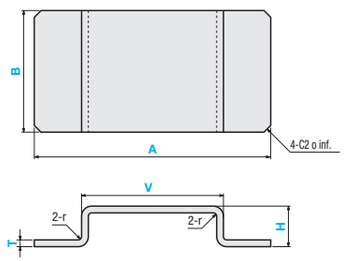

BLUES

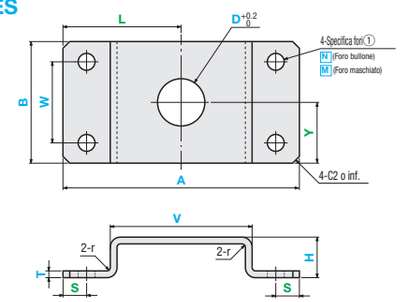

BLUFS

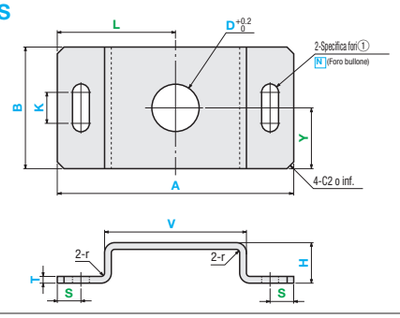

BLUJS

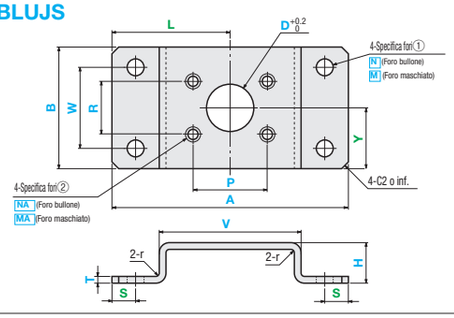

I parametri in verde possono essere omessi. Se l'impostazione del parametro viene omesso, i fori saranno distribuiti uniformemente intorno al centro. Per dettagli, vedere P.1834.

Codice componente		Incrementi di 1mm		Selezione			Incrementi di 1mm		S	W	Specifiche foro①	K	L	Y	D	P	R	Specifiche foro②
Tipo	Simbolo materiale	A	B	T			H	V			Codice/metodo di specifica							Codice/metodo di specifica
BLUZS BLUES BLUFS BLUJS	SP SPB SPU SPK AM AMW AMB SUD	30 ~ 200	20 ~ 200	EN 1.0330 Equiv. (EN 1.0320 Equiv. (laminato a caldo)) 1.6 2.3 3.2 4.5 6.0	EN AW-5052 Equiv. 1.5 2.0 3.0	EN 1.4301 Equiv. 1.5 2.0 3.0 4.0	10 ~ 100	min 15 ~ V≥H	Incrementi di 0.1mm		Selezione N (Foro per bullone) 0, 3, 4, 5, 6, 8, 10 Selection Selezione M (Fori maschiati) 0, 3, 4, 5, 6, 8, 10 Selection	Incrementi di 0.1mm K≤Nx5			3~30 Incrementi di 0.5	Incrementi di 0.1mm		Selezione NA (Foro per bullone) 0, 3, 4, 5, 6, 8, 10 Selection Selezione MA (Fori maschiati) 0, 3, 4, 5, 6, 8, 10 Selection

Se la posizione specificata per il foro è vicina ai bordi, il foro potrebbe deformarsi ma sarà lavorato come specificato se compreso nei limiti di lavorazione.

Dimensioni di lavorazione N, NA

Valore specificato N, NA	0	3	4	5	6	8	10
Diam. foro passante (d) (Senza foro)	3.5	4.5	5.5	6.5	9	11	

Ordering Example

Codice componente																								
Tipo	-	Simbolo materiale	-	A	-	B	-	T	-	H	-	V	-	S	-	W	-	Specifiche foro① Codice, valore nominale	-	K	-	L	-	Y	-	D	-	P	-	R	-	Specifiche foro② Codice, valore nominale
BLUJS	-	SUD	-	A80	-	B40	-	T3.0	-	H40	-	V50	-	S7	-	W20	-	N3	-		-	L40	-	Y20	-	D20	-	P30	-	R30	-	NA3

Specifiche, limiti di lavorazione

1. Per le tolleranze, vedere P.1833.
2. Altezza bavature 0.1 o inferiore
3. Tolleranza angolo curvatura ±1°
4. I fori asolati possono avere i profili illustrati sotto in base alle dimensioni. (Funzionalità di montaggio non compromessa)

5. Sono presenti graffi e rigonfiamenti dovuti al freno della pressa. Per dettagli e informazioni sul raggio di curvatura, P.1832.
6. I limiti di lavorazione di b, f, g e h sono mostrati nello schema che segue. (Per i valori limite, vedere P.1834.)

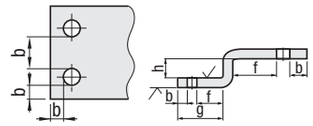

Tabella di selezione dei tipi di foro

Tipo foro	Foro per bullone	Fori maschiati (Fil. grossa)	Foro passante
Codice	N, NA	M, MA	D
Schema profilo	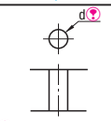 Per la dimensione d, vedere "Dimensioni di lavorazione N, NA" nella sezione inferiore della tabella di selezione.	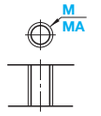	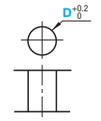

Alterations

Codice componente												
Tipo	-	Simbolo materiale	-	A	-	B	-	T	-	H	-	V	-	(CC)
BLUZS	-	SP	-	A100	-	B50	-	T2.3	-	H20	-	V70	-	CC10

Variante	Modifica taglio angolo (4 angoli)
Codice	CC
Spec.	CC = Incrementi di 1mm 1≤CC≤20 Codice d'ordine Aggiungere CC alla fine del codice componente. (Es.) ~ -CC10

Example

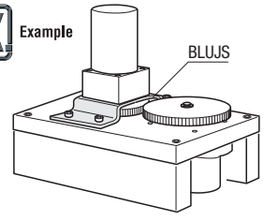

• Calcolo del prezzo
Aggiungere l'addebito trattamento superficie ai prezzi del corpo.
(Es.) Per BLUZS-SPU-A80-B40-T1.6-H20-V50

Prezzo corpo principale + Addebito trattamento superficie = Prezzo

A	B	T: EN 1.0330 Equiv. EN 1.0320 Equiv. (laminato a caldo)	T: EN 1.4301 Equiv. EN AW-5052 Equiv.	Prezzo corpo Prezzo unitario: BLUZS SP	BLUZS AM	BLUZS SUD	BLUES SP	BLUES AM	BLUES SUD	BLUFS SP	BLUFS AM	BLUFS SUD	BLUJS SP	BLUJS AM	BLUJS SUD	Addebito trattam. superficie (+Prezzo corpo): Ossido nero SPB	Cromatura trivalente (Trasparente, nero) SPU SPK	Anodizzato (Trasparente) AMW	Anodizzato (Nero) AMB
30~120	20~100	1.6	1.5																
		2.3	2.0																
		3.2	3.0																
		4.5	4.0		-			-			-			-				-	-
		6.0	-		-	-		-	-		-	-		-	-			-	-
	101~140	1.6	1.5																
		2.3	2.0																
		3.2	3.0																
		4.5	4.0		-			-			-			-				-	-
		6.0	-		-	-		-	-		-	-		-	-			-	-
	141~200	1.6	1.5																
		2.3	2.0																
		3.2	3.0																
		4.5	4.0		-			-			-			-				-	-
		6.0	-		-	-		-	-		-	-		-	-			-	-
121~200	20~100	1.6	1.5																
		2.3	2.0																
		3.2	3.0																
		4.5	4.0		-			-			-			-				-	-
		6.0	-		-	-		-	-		-	-		-	-			-	-
	101~140	1.6	1.5																
		2.3	2.0																
		3.2	3.0																
		4.5	4.0		-			-			-			-				-	-
		6.0	-		-	-		-	-		-	-		-	-			-	-
	141~200	1.6	1.5																
		2.3	2.0																
		3.2	3.0																
		4.5	4.0		-			-			-			-				-	-
		6.0	-		-	-		-	-		-	-		-	-			-	-