Viti a ricircolo di sfere di precisione con chiocciola standard - Diam. albero 20, passo 5, 10, 20

Grado di precisione C5

Part Number & Spec.Change
Printed in Purple

Confronto con prodotti simili

- A causa della differenza nel coefficiente di carico e nella precisione di posizionamento (precisione di carico + gioco assiale), il prezzo è più basso rispetto a quello di prodotti simili.
- Quando si considera di adottare parti C-VALUE, selezionarle confrontandole con prodotti simili nelle specifiche. P. 745 ~ P. 746.

Pagine di prodotto simili P. 745, P. 746

Chiocciola Tipo	Tipo	Grado di precisione	Diam. albero	Passo	Albero vite		Chiocciola	
					M Materiale	H Durezza	M Materiale	H Durezza
Chiocciola standard	C-BSSA	C5	20	5, 10, 20	EN 1.1203 Equiv.	Tempra a induzione 58~62 HRC	EN 1.7242 Equiv.	Cementazione 58~62 HRC

Tipo di chiocciola	Grado di precisione	Codice componente	Prezzo unitario JPY: 1 ~ 4 pz.					
			L200~400	L401~600	L601~800	L801~1000	L1001~1200	L1201~1500
Standard Chiocciola	C5	C-BSSA2005					-	-
		C-BSSA2010						
		C-BSSA2020						

C-BSSA2005

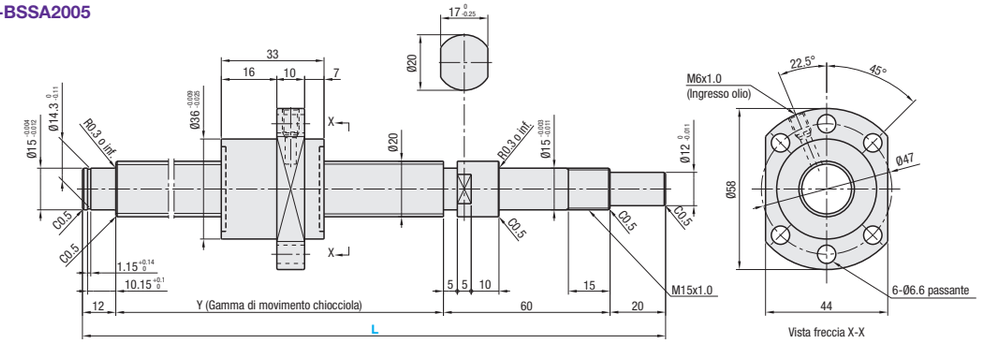

C-BSSA2010

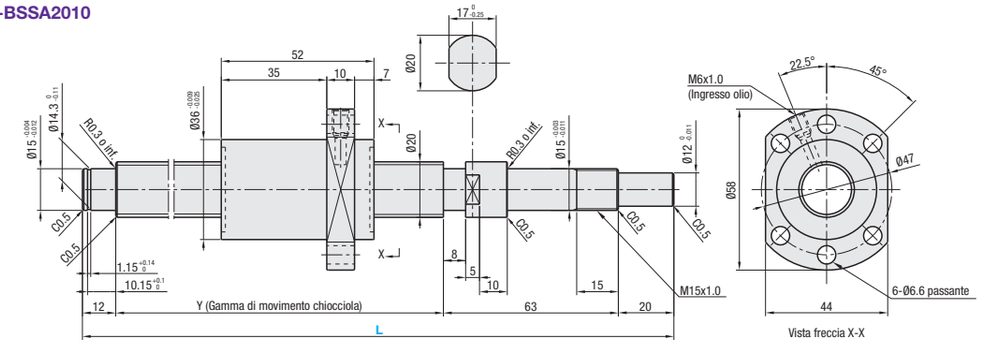

C-BSSA2020

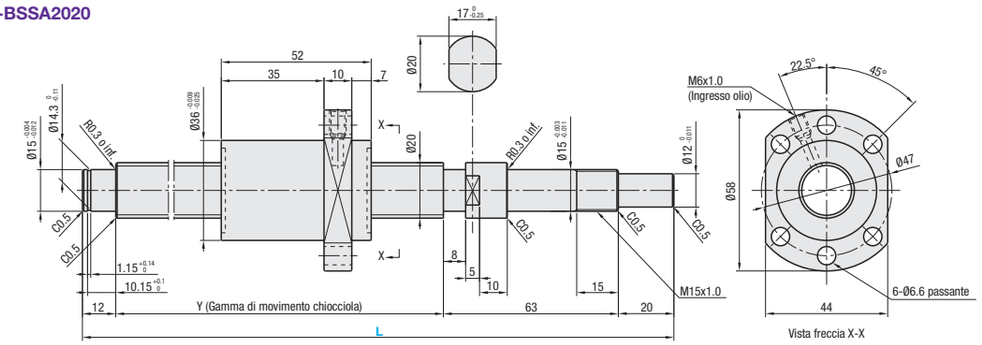

Ordering Example

Codice componente	-	L
C-BSSA2005	-	820

Note

- Riempite di grasso al sapone di litio (Alvania Grease S2 di Showa Shell Sekiyu K.K).
- Per la precisione delle viti a ricircolo di sfere, vedere **P. 2223** e **P. 2224**.
- Per i dettagli delle unità di supporto, vedere **P. 753** ~ **P. 778**.
- Avvertenze: non far avanzare le chiocciole oltre l'area filettata e non rimuoverle dagli alberi delle viti. Questo può provocare la fuoriuscita delle sfere o danni ai componenti di ricircolo.
- Usare la posizione "* ghiera" nello schema per la ghiera accessoria. Usare una delle ghiere accessorie delle unità di supporto sul lato chiocciola di fissaggio.
- Non inclinare il complessivo vite a ricircolo di sfere poiché la chiocciola potrebbe sfilarsi dall'albero sotto il suo stesso peso.

[Non far avanzare la chiocciola oltre l'area filettata]

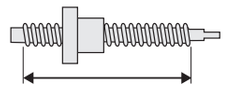

[Non rimuovere la chiocciola]

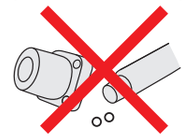

Alterations

Codice componente	-	L	-	(FC, KC ecc.)
C-BSSA2010	-	365	-	KC10

Varianti	Codice	Spec.
Senza lavorazione sull'estremità dell'albero lato supporto 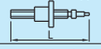	NC	Senza lavorazione aggiunta sull'estremità dell'albero lato supporto. Codice d'ordine NC
Orientamento chiocciola invertito 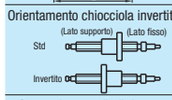	RLC	Modifica la direzione della chiocciola. Codice d'ordine RLC
Senza gola per anello di sicurezza sull'estremità dell'albero lato supporto	RNC	Senza lavorazione della gola per anello di sicurezza sull'estremità dell'albero lato supporto. Codice d'ordine RNC ⊗Combinazione con FC non disponibile.
Modifica lunghezza estremità albero lato supporto	FC	Modifica la lunghezza dell'estremità dell'albero lato supporto. FC = incrementi di 1mm Codice d'ordine FC20 13 ≤ FC ≤ 30 La dimensione Y è ridotta. Senza gola per anello di sicurezza ⊗Combinazione con GC non disponibile.
Modifica lavorazione estremità albero lato supporto 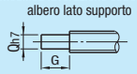	GC	Modifica la lavorazione sul lato supporto. Q selezionabile tra 10, 12 e 15. G = incrementi di 1mm La dimensione Y è ridotta. Codice d'ordine GC - Q10 - G20 5 ≤ G ≤ Q x 3 ⊗Combinazione con FC non disponibile.

Varianti	Codice	Spec.
Foro filettato su estremità albero lato supporto	MC	Aggiunge un foro filettato sull'estremità dell'albero lato supporto. MC = incrementi di 1mm Codice d'ordine MC25 M: M6 x 1.0; ℓ: 15 La dimensione Y è ridotta. 21 ≤ MC ≤ 30
Sede chiavetta sull'estremità albero lato fisso Dimensioni dettagliate sede chiavetta P. 684	KC	Aggiunge una sede chiavetta sull'estremità dell'albero lato fisso. KC = incrementi di 1mm Codice d'ordine KC15 4 ≤ KC ≤ 19
Sede chiavetta sull'estremità albero lato fisso	KLC	Aggiunge una sede chiavetta in un'area specificata dal cliente sull'estremità dell'albero lato fisso. (Dim. sede chiavetta come per KC.) K, S = incrementi di 1mm Codice d'ordine KLC - K7 - S2 5 ≤ K + S ≤ 19
Lavorazione di una sede sull'estremità albero lato fisso	SC	Aggiunge una sede sull'estremità dell'albero lato fisso. SC = incrementi di 1mm Codice d'ordine SC7 5 ≤ SC ≤ 19
2 sedi su estremità albero lato fisso 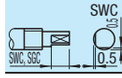	SWC SGC	Aggiunge due sedi sull'estremità dell'albero lato fisso. SWC: Posizione 90°, SGC: Posizione 120° Incrementi di 1mm Codice d'ordine SWC20 5 ≤ SWC/SGC ≤ 19

Accessori: sono disponibili combinazioni dei componenti seguenti.

Unità di supporto (quadrate) | Unità di supporto (rotonde)

Staffe per chiocciola per viti a ricircolo di sfere valore C non disponibili.

Combinazione con unità di supporto

Codice componente vite a ricircolo di sfere			Unità di supporto raccomandate					
Tipo	D.E. albero vite	Passo	Codice componente Tipo	N.	Profilo	Lato fisso	Lato supporto	Pagina
C-BSSA	20	05 10 20	C-BRW	15	Rotonde	○		P. 769
			C-BUR				○	P. 770
			C-BSW		Quadrate	○		P. 763
			C-BUN				○	P. 764

Oltre ai codici componente indicati sopra, è disponibile un'ampia varietà di unità di supporto. (**P. 761**~**P. 780**)

Tipo di chiocciola	Grado di precisione	Codice componente			Incrementi di 1mm	Y	Diam. sfere	Diam. centro sfere	Diam. fondo vite	Numero di circuiti	Coefficiente di carico		Gioco assiale	Coppia di precarico N·cm	Direzione di torsione
		Tipo	D.E. albero vite	Passo	L						C (dinamico) kN	Co (statico) kN			
Chiocciola standard	C5	C-BSSA	20	05	200~1000	L - 92	3.175	21.08	(17.905)	3.8 giri, 1 fila	7.1	14.5	0.015 o inf.	3.0 o inf.	Destra
				10	250~1500	L - 95		20.75	(17.575)		9.5	17.6		4.0 o inf.	
				20						1.8 giri, 1 fila	6.4	11.3			

kgf = N x 0.101972